SIMPLY CLEVER

ŠKODA

Prahové lišty
Einstiegsleisten
Door sill covers

Yeti (5L)

Montážní návod/ Montageanleitung/ Fitting instructions

Objednací číslo/ Bestellnummer/ Order Number

5L0 071 303, 5L0 071 303A

Výrobce/Hersteller/Maker: Škoda Auto a.s.
tř. Václava Klementa 869 Mladá Boleslav II, 293 01 Mladá Boleslav, Czech Republic infoline@skoda-auto.cz

Poznámky k textu/ Anmerkungen zum Text/ Notes to the text

Pozor.
Texty s tímto symbolem upozorňují na možnost poranění osoby provádějící montáž popř. možnost poškození vozu při neopatrném provedení operace.
Achtung.
Texte mit diesem Symbol weisen auf Verletzungsgefahren bei Personen oder auf eventuelle Beschädigungen des Wagens bei unachtsamer Durchführung der Operation hin.
Caution.
Texts with this symbol warn against the risk of injury of the person performing the assembly, or to potential risk of damage to the vehicle if the operation is performed improperly.

Upozornění.
Texty s tímto symbolem obsahují pokyny s důrazem na přesnost provedení dané operace.
Hinweis.
Texte mit diesem Symbol enthalten Hinweise auf die Ausführungsgenauigkeit der jeweiligen Operation.
Attention.
Texts with this symbol contain instructions emphasizing accuracy of performance of particular operation.

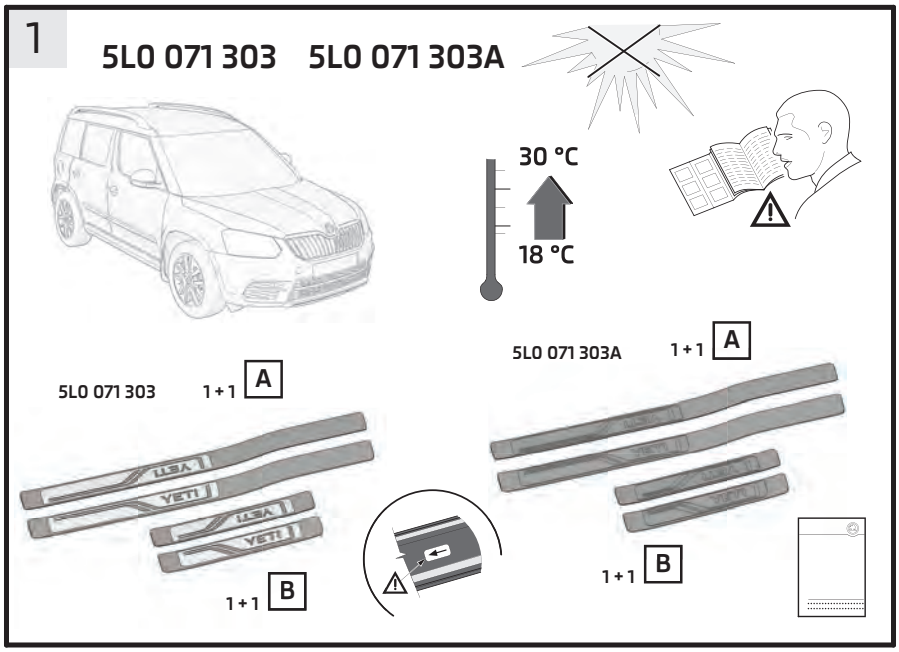
1
5L0 071 303
5L0 071 303A
30 °C
18 °C
5L0 071 303
1 + 1
A
5L0 071 303A
1 + 1
A
1 + 1
B
1 + 1
B

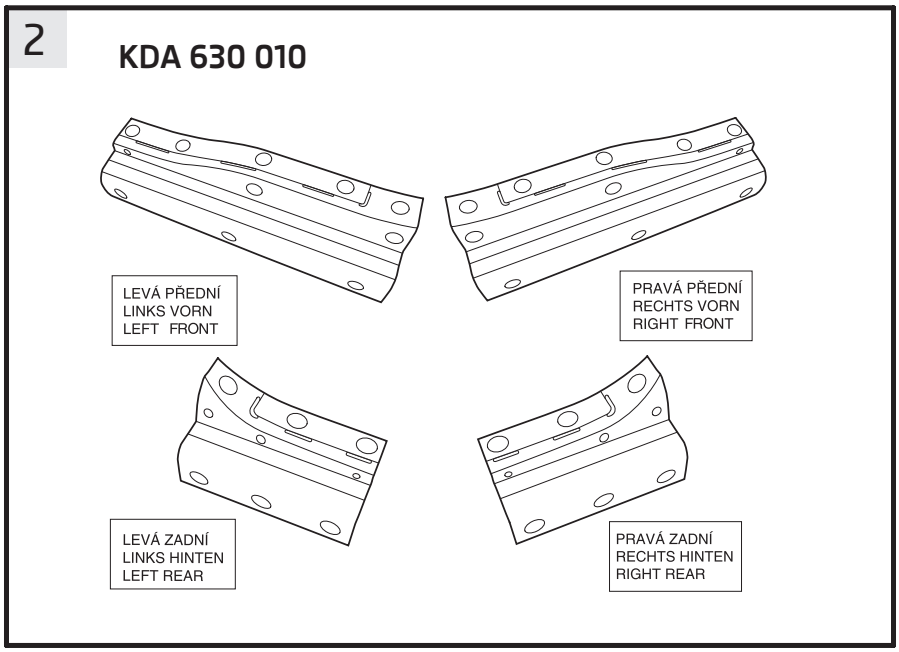
2
KDA 630 010
LEVÁ PŘEDNÍ
LINKS VORN
LEFT FRONT
PRAVÁ PŘEDNÍ
RECHTS VORN
RIGHT FRONT
LEVÁ ZADNÍ
LINKS HINTEN
LEFT REAR
PRAVÁ ZADNÍ
RECHTS HINTEN
RIGHT REAR

3

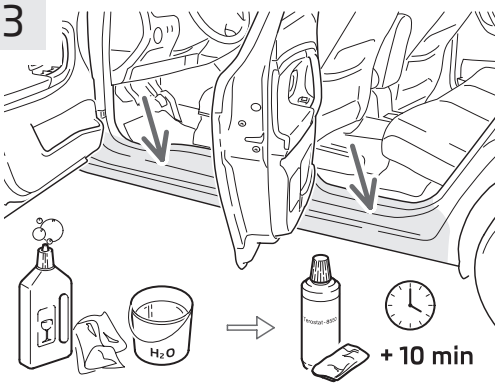

Prahy vozu -šipky- omyjte slabým roztokem saponátu a opláchněte čistou vodou. Potom je odmastěte vhodným čističem.

Türschweller des KFZ siehe -Pfeile- bitte mit schwacher Reinigungsmittellösung säubern und mit klarem Wasser abspülen. Danach mit geeignetem Reiniger entfetten.

Wash the vehicle thresholds -arrows- with a mild detergent solution and rinse with clean water. Then degrease them using a suitable degreaser.

4

Pravá strana zrcadlově
Rechte Seite spiegelbildlich
The right side is reproduced in mirror image

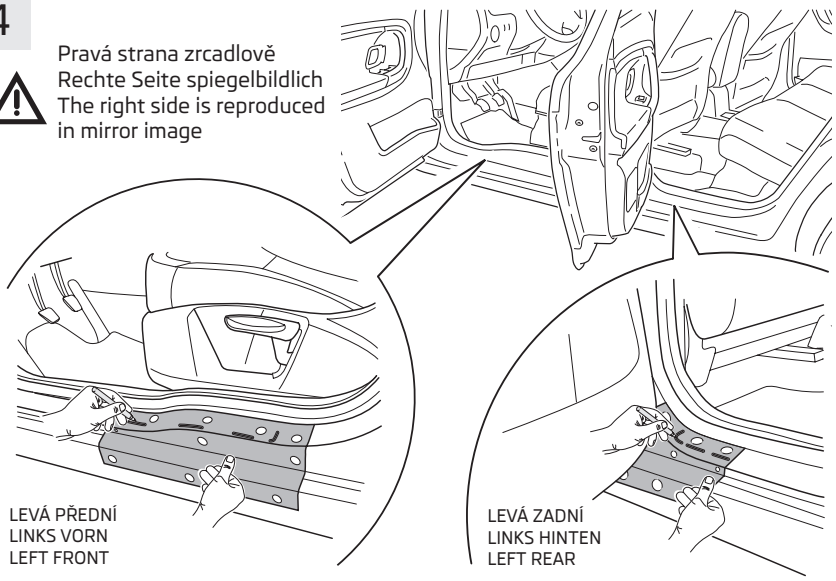

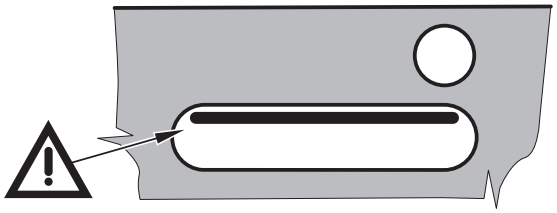

Čáru veďte po vnitřní straně otvoru.

Den Strich an der Innenseite der Öffnung führen.

Draw the line on the inside of the opening.

5

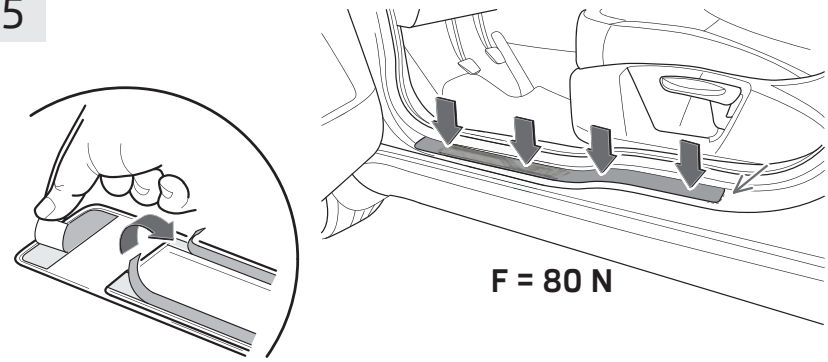

6

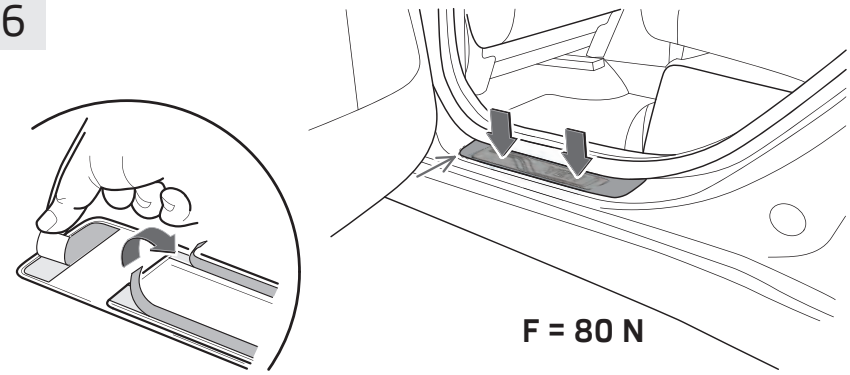

7

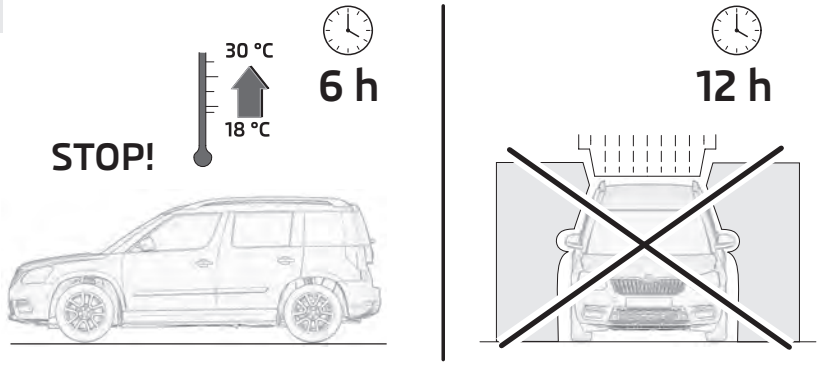

Prahové lišty

Produkty příslušenství jsou určeny k odborné montáži. ŠKODA AUTO doporučuje provádět montáž u smluvních partnerů.

Sadu prahových lišt je možné zakoupit v těchto provedeních.

Prahové lišty dekorativní	objed. číslo 5L0 071 303
Prahové lišty černé	objed. číslo 5L0 071 303A

Poznámka

Pro zabezpečení kvalitního nalepení prahových lišt na vůz je důležité, aby prostorová pracovní teplota, teplota vozu i montovaných dílů byla v rozmezí 18 - 30 °C. Zajistěte, aby díly nebyly vystaveny přímému slunečnímu záření.

Sada prahových lišt obsahuje (obr. 1)

Název dílu	Kusů	Pozice
Prahová lišta přední	1 + 1	A
Prahová lišta zadní	1 + 1	B
Montážní návod	1	

Poznámka

Šablony pro ustavení prahových lišt na prahy vozu (obr. 2) nejsou součástí sady a je třeba je objednat samostatně ze sortimentu ŠKODA Originálního příslušenství pod objed. číslem KDA 630 010.

Důležité pokyny k montáži

Obr. 3

› Prahy vozu omyjte slabým roztokem vhodného saponátu a opláchněte čistou vodou. Poté je odmastěte vhodným čističem. Nechte cca 10 minut odvětrat.

Obr. 4

› Pro správné ustavení prahových lišt na práh vozu použijte šablony. Příslušnou šablonu vždy ustavte na práh vozu k B-sloupku dle obrázku (šablony přesně kopírují tvar prahu vozu a B-sloupku).
› Vhodnou fixou nakreslete na práh vozu značku pro umístění lišty. Čáru veďte po vnitřní straně otvoru.

Obr. 5, 6

› Dbejte na rozlišení prahových lišt pro levou a pravou stranu vozu. **Šipka na liště určuje směr jízdy.**
› Krycí proužky strhávejte těsně před samotným lepením.
› Příslušnou prahovou lištu ustavte ke značce -šipka-.
› Po nalepení všechny prahové lišty pečlivě přitlačte.

Po odlepení prahových lišt a jejich opětovném nalepení není již zaručena jejich dostatečná přilnavost. Dbejte proto na jejich správné umístění ještě před samotným lepením.

CZ

Pokyny k údržbě prahových lišt (obr. 7)

S těmito pokyny vždy seznamte zákazníka při předání vozu po montáži.
Po dobu 12 hodin od nalepení prahových lišt nejezděte s vozem do myčky a vyhněte se mechanickému namáhání lišt.
Prahové lišty omývejte slabým roztokem běžných saponátových prostředků. V žádném případě nepoužívejte abrazivní čisticí prostředky. Prahové lišty nečistěte špinavým hadříkem nebo drátěnkou.

Einstiegsleisten

Die Zubehörprodukte sind für eine fachgerechte Montage vorgesehen. ŠKODA AUTO empfiehlt es, die Montage durch Vertragspartner durchzuführen.

DE

Das Einstiegsleistenset kann in den folgenden Ausführungen erworben werden.

Dekorleisten	Bestell-Nr. 5L0 071 303
Schwarze Leisten	Bestell-Nr. 5L0 071 303A

Hinweis

Um ein einwandfreies Ankleben der Einstiegsleisten am Fahrzeug zu gewährleisten, sollte die Umgebungstemperatur, die Fahrzeugtemperatur sowie die Temperatur der anzubauenden Teile im Bereich von 18 - 30 °C liegen. Die Teile vor direkter Sonneneinstrahlung schützen.

Teileverzeichnis des Einstiegsleistensets (Abb. 1)

Teil	Stückzahl	Position
Einstiegsleiste vorn	1 + 1	A
Einstiegsleiste hinten	1 + 1	B
Montageanleitung	1	

Hinweis

Die Schablonen zum Positionieren der Einstiegsleisten an den Fahrzeugschwellern (Abb. 2) sind im Set nicht vorhanden und sind einzeln aus dem Sortiment von ŠKODA Original Zubehör unter der Bestell-Nr. 5JA 071 718 zu bestellen.

Wichtige Montagehinweise

Abb. 3

› Die Fahrzeugschweller mit einer milden Spülmittellösung gründlich abwaschen und mit klarem Wasser spülen. Danach diese mit einem geeigneten Reiniger entfetten. Ca. 10 Minuten ablüften lassen.

Abb. 4

› Für die richtige Positionierung der Einstiegsleisten auf dem Fahrzeugschweller sind alle Schablonen zu verwenden. Die jeweilige Schablone auf dem Fahrzeugschweller an der B-Säule laut Abbildung positionieren (die Schablonen kopieren exakt die Form des Fahrzeugschwellers sowie der B-Säule).
› Eine Markierung für die Positionierung der Leiste auf dem Fahrzeugschweller mit einem geeigneten Filzstift herstellen. Den Strich an der Innenseite der Öffnung führen.

Abb. 5, 6

› Auf die Unterscheidung der Einstiegsleisten für die linke und rechte Fahrzeugseite achten. **Der Pfeil auf der Leiste zeigt in Fahrtrichtung.**
› Die Schutzbänder erst unmittelbar vor dem eigentlichen Klebevorgang abziehen.
› Die jeweilige Einstiegsleiste an der Markierung -Pfeil- positionieren.
› Nach dem Aufkleben alle Einstiegsleisten sorgfältig andrücken.

DE

Es ist keine ausreichende Haftfähigkeit gewährleistet, wenn die Einstiegsleisten abgezogen und wieder aufgeklebt werden. Deshalb auf die richtige Position der Einstiegsleisten vor dem eigentlichen Klebevorgang achten.

Wartungshinweise für die Einstiegsleisten (Abb. 7)

Der Kunde ist mit den folgenden Hinweisen bei der Fahrzeugübergabe nach der Montage vertraut zu machen.
Innerhalb von 12 Stunden nach dem Aufkleben der Einstiegsleisten mit dem Fahrzeug nicht in die Waschanlage fahren sowie die Leisten nicht mechanisch beanspruchen.
Die Einstiegsleisten mit einer milden Lösung üblicher Spülmittel waschen. Keinesfalls abrasive Reinigungsmittel verwenden. Die Einstiegsleisten nicht mit verschmutzten Tüchern oder einem Topfkratzer reinigen.

Door sill trims

The accessories are intended for professional fitting. ŠKODA AUTO recommends that they are fitted by a contractual partner.

The door sill trim set is available in the following designs.

Decorative sill trims	Order no. 5L0 071 303
Black sill trims	Order no. 5L0 071 303A

EN

Note

In order to correctly bond the door sill trims to the vehicle, the ambient temperature, the vehicle temperature and the temperature of the components to be fitted must be between 18 and 30 °C. Protect the components from direct sunlight.

Component index for the door sill trim set (Fig. 1)

Component	Quantity	Item
Front door sill trim	1 + 1	A
Rear door sill trim	1 + 1	B
Mounting instructions	1	

Note

The templates used to position the door sill trims on the vehicle sills (Fig. 2) are not included in the set and can be ordered individually from the range of ŠKODA Original Accessories using the order no. 5JA 071 718.

Important fitting notes

Fig. 3

› Thoroughly wash the vehicle sills with mild soapy water and rinse them with clean water. Then degrease them with a suitable cleaning agent. Leave them to dry for approx. 10 minutes.

Fig. 4

› Use all the templates to correctly position the door sill trims on the vehicle sills. Position the corresponding template on the B pillar of the vehicle sill in accordance with the figure (the templates match the shape of the vehicle sill and the B pillar exactly).
› Use a suitable felt-tip pen to mark the position of the sill trim on the vehicle sill. Draw the line on the inside of the opening.

Fig. 5, 6

› Note the difference between the door sill trims for the left and right vehicle sides.
The arrow on the sill trim points in the direction of travel.
› Do not remove the protective tapes until just before the actual bonding procedure.
› Position each door sill trim on the "arrow" mark.
› After bonding, carefully press all the door sill trims.

Sufficient adhesion is not guaranteed if the door sill trims are removed and bonded again. Therefore, ensure that the door sill trims are positioned correctly before the actual bonding procedure.

EN

Maintenance information for the door sill trims (Fig. 7)

Provide the customer with the following information when handing over the vehicle after having fitted the components.
Do not drive the vehicle through a car wash within 12 hours of bonding the door sill trims, and do not mechanically stress the sill trims.
Wash the door sill trims with mild soapy water. Do not use abrasive cleaning agents under any circumstance. Do not clean the door sill trims with a dirty cloth or a scourer.

Estriberas

Los accesorios están concebidos solo para un montaje profesional. ŠKODA AUTO recomienda el montaje por parte de concesionarios.

El kit de estriberas se puede adquirir en las versiones siguientes.

Moldura decorativa	Número de pedido 5L0 071 303
Moldura negra	Número de pedido 5L0 071 303A

ES

Advertencia

Para garantizar un pegado correcto de las estriberas, la temperatura ambiente, la temperatura del vehículo y la temperatura de la pieza que se desea pegar se deben mantener en el margen de 18 a 30 °C durante todo el proceso de pegado. Proteger las piezas de la luz solar directa.

Lista de piezas del kit de estriberas (fig. 1)

Pieza	Unidades	Posición
Estriberas de las puertas delanteras	1 + 1	A
Estriberas de las puertas traseras	1 + 1	B
Instrucciones de montaje	1	

Advertencia

Las plantillas para posicionar las estriberas en los umbrales del vehículo (fig. 2) no se incluyen en el kit y se deben pedir aparte como accesorios originales del surtido de ŠKODA con el número de pedido 5JA 071 718.

Advertencias de montaje importantes

Fig. 3

› Lavar a fondo los umbrales del vehículo con una solución de lavado suave y aclarar con agua limpia. A continuación, eliminar la grasa con un producto limpiador apropiado. Dejar secar la superficie unos 10 minutos.

Fig. 4

› Para posicionar correctamente las estriberas en los umbrales del vehículo se deben usar todas las plantillas. Tal como se muestra en la figura, posicionar la plantilla que corresponda en el umbral del vehículo tomando como referencia el montante B (las plantillas reproducen exactamente la forma del umbral del vehículo y del montante B).

› Con un rotulador adecuado, señalar una marca para posicionar la moldura sobre el umbral del vehículo. Colocar la raya en la parte interior de la abertura.

Fig. 5, 6

› Prestar atención a que las estriberas del lado derecho y las del lado izquierdo son distintas. **La flecha de la moldura señala en el sentido de la marcha.**

› Retirar las cintas protectoras justo antes del pegado en sí.

› Posicionar la estribera que corresponda guiándose por la marca (flecha).

› Después del pegado, ejercer presión cuidadosamente sobre todas las estriberas.

No se puede garantizar una adherencia suficiente si se retiran las estriberas y se vuelven a pegar. Por ello, antes de efectuar el pegado propiamente dicho, prestar atención a que las estriberas se encuentren en la posición correcta.

Indicaciones de mantenimiento para las estriberas (fig. 7)

ES

El cliente debe familiarizarse con las indicaciones siguientes al entregarle el vehículo después del montaje.
Durante un periodo de 12 horas a partir del pegado de las estriberas, no hacer pasar el vehículo por túneles de lavado ni someter las molduras a cargas de tipo mecánico.
Para lavar las estriberas se debe usar una solución suave de un producto de limpieza convencional. No usar en ningún caso productos de limpieza abrasivos. No limpiar las estriberas con trapos sucios ni con estropajos.

Baguettes de seuil

Les accessoires sont conçus pour un montage en bonne et due forme. ŠKODA AUTO recommande de faire procéder au montage par un partenaire agréé.

Le kit de baguettes de seuil est disponible dans les versions suivantes.

Baguettes décoratives	Réf. 5L0 071 303
Baguettes noires	Réf. 5L0 071 303A

Remarque

Afin d'assurer une bonne adhérence des baguettes de seuil sur le véhicule, la température ambiante, la température du véhicule et la température des pièces à monter doivent se situer dans une plage allant de 18 à 30° C. Protéger les éléments des rayons directs du soleil.

FR

Liste des pièces du kit de baguettes de seuil (fig. 1)

Élément	Nombre	Position
Baguettes de seuil avant	1 + 1	A
Baguettes de seuil arrière	1 + 1	B
Notice de montage	1	

Remarque

Les gabarits servant à positionner les baguettes sur les seuils de porte du véhicule (Fig. 2) ne font pas partie du kit de livraison et doivent être commandés individuellement dans la gamme des accessoires d'origine ŠKODA sous la référence 5JA 071 718.

Consignes de montage importantes

Figure 3

› Laver soigneusement le seuil du véhicule à l'aide d'un produit détergent doux et rincer abondamment à l'eau claire. Dégraisser ensuite à l'aide d'un produit nettoyant approprié. Laisser sécher à l'air libre pendant env. 10 minutes.

Figure 4

› Tous les gabarits doivent être utilisés pour pouvoir positionner correctement les baguettes sur les seuils de porte du véhicule. Positionner le gabarit respectif sur le seuil du véhicule au niveau du montant central conformément à la figure (les gabarits sont les répliques exactes de la forme du seuil du véhicule ainsi que du montant B).
› Faire une marque pour le positionnement de la baguette sur le seuil de porte du véhicule à l'aide d'un marqueur approprié. Tracer le trait sur l'intérieur de l'ouverture.

Fig. 5, 6

› Faire attention à la distinction entre les baguettes de seuil pour le côté gauche et le côté droit. **La flèche figurant sur la baguette indique le sens de la marche.**
› Ne retirer les bandes de protection que juste avant de procéder au collage proprement dit.
› Positionner le seuil respectif selon la flèche de marquage.
› Appuyer doucement sur toutes les baguettes de seuil après les avoir collées.

Il n'est pas garanti que l'adhérence soit suffisante si les baguettes de seuil sont enlevées avant d'être appliquées à nouveau.Veiller par conséquent à positionner correctement les baguettes de seuil avant de procéder au collage proprement dit.

Consignes d'entretien des baguettes de seuil (Fig. 7)

Le client doit se familiariser avec les instructions suivantes lors de la livraison du véhicule après la pose.
Ne pas mettre le véhicule à la station de lavage dans les 12 heures suivant le collage des baguettes de seuil et ne pas solliciter les baguettes mécaniquement.
Laver les baguettes de seuil à l'aide d'un produit détergent classique doux.Ne jamais utiliser de produits abrasifs.Ne pas nettoyer les baguettes de seuil à l'aide de chiffons sales ou d'une éponge à récurer.

FR

Battuta di ingresso

Gli accessori sono destinati al montaggio da parte di personale specializzato. ŠKODA AUTO consiglia di affidarne il montaggio a un'officina autorizzata.

Il set della battuta d'ingresso può essere acquistato nelle varianti elencate di seguito.

Listelli decorativi	n. d'ordine 5L0 071 303
Listelli neri	n. d'ordine 5L0 071 303A

Avvertenza

Per consenture un'applicazione precisa delle battute sulla vettura, la temperatura esterna, la temperatura della vettura e la temperatura dei componenti da montare deve essere compresa tra 18 e 30°C.Proteggere i componenti dai raggi solari diretti.

Elenco componenti del set battuta d'ingresso (Fig. 1)

Componente	Numero pezzi	Posizione
Battuta d'ingresso anteriore	1 + 1	A
Battuta d'ingresso posteriore	1 + 1	B
Istruzioni di montaggio	1	

Avvertenza

Le mascherine per il posizionamento delle battute d'ingresso sulla soglia della vettura (Fig. 2) non sono contenute nel set; pertanto dovranno essere ordinate separatamente dalla gamma accessori originali ŠKODA, con il numero d'ordine 5JA 071 718.

Avvertenze importanti per il montaggio

Fig. 3

› Lavare accuratamente la soglia della vettura, utilizzando una soluzione detergente delicata; sciacquare con acqua.Quindi sgrassare utilizzando un apposito detergente.Lasciare asciugare per 10 minuti.

Fig. 4

› Per il corretto posizionamento delle battute sulla soglia della vettura devono essere utilizzate tutte le mascherine.Posizionare la mascherina sulla soglia della vettura, sul montante centrale, come da figura (le mascherine riproducono esattamente la forma della soglia della vettura e del montante centrale).
› Utilizzando un pennarello idoneo, segnalare la posizione della battuta sulla soglia della vettura. Seguire il segno riportato sul lato interno dell'apertura.

Fig. 5, 6

› Presentare attenzione alla differenza tra la battuta destinata al lato destro e quella destinata al lato sinistro della vettura.**La freccia riportata sulla battuta indica la direzione di marcia.**
› Togliere la protezione dell'adesivo solo immediatamente prima di procedere alla sua applicazione.
› Posizionare la soglia sui segni precedentemente apposti (freccia).
› Una volta applicate le battute, premere accuratamente.

La sufficiente tenuta dell'adesivo non è garantita nel caso in cui le battute vengano asportate e successivamente riapplicate. Prestare attenzione al corretto prosizionamento delle soglie prima di incollarle.

Avvertenze di manutenzione per le battute (Fig. 7)

In caso di consegna della vettura successivamente al montaggio, il cliente dovrà essere informato delle seguenti avvertenze.
Entro 12 ore dall'applicazione delle soglie non lavare la vettura all'interno di un impianto di lavaggio e non sottoporre le battute a sollecitazioni meccaniche.
Lavare le battute con una soluzione delicata.Non utilizzare in alcun caso detergenti abrasivi.Non pulire le battute con strofinacci sporchi né con pagliette abrasive.

IT

Tröskellister

Tillbehörsprodukterna är avsedda för professionell montering. ŠKODA AUTO rekommenderar att montering utförs på en godkänd ŠKODA AUTO-verkstad.

Tröskellistsatsen finns i följande utföranden.

Dekorlister	best.nr 5L0 071 303
Svarta lister	best.nr 5L0 071 303A

Anmärkning

För att du ska kunna limma fast tröskellisterna utan problem bör omgivningstemperaturen, fordonets temperatur och temperaturen hos de delar som ska monteras ligga på 18–30 °C. Skydda delarna mot direkt solljus.

Komponentförteckning för tröskellistsats (bild 1)

Komponent	Antal	Läge
Tröskellist fram	1 + 1	A
Tröskellist bak	1 + 1	B
Monteringsanvisning	1	

SV

Anmärkning

Mallar för tröskellisternas placering på bilens trösklar (bild 2) följer inte med satsen utan måste beställas separat från sortimentet med ŠKODA originaltillbehör, best.nr 5JA 071 718.

Viktiga monteringsanvisningar

Bild 3

› Tvätta bilens trösklar noggrant med en mild tvållösning och skölj därefter med rent vatten. Avfetta dem sedan med hjälp av lämpligt rengöringsmedel. Låt avdunsta i ca 10 minuter.

Bild 4

› För korrekt placering av tröskellisterna på bilens trösklar bör du använda alla mallarna. Placera respektive mall på bilens tröskel mot B-stolpen enligt bilden (mallarna följer exakt formen hos bilens tröskel samt B-stolpen).
› Gör en markering för listens placering med hjälp av en filtpenna. Låt strecket leda till öppningens insida.

Bild 5, 6

› Var noga med att skilja på tröskellisterna för bilens vänstra och högra sida. **Pilen på listen pekar i bilens färdriktning.**
› Dra inte av skyddsbanden förrän precis innan du påbörjar den egentliga limningsproceduren.
› Placera respektive tröskellist på pilmarkeringen.
› Tryck ordentligt på tröskellisterna när du har placerat dem.

Om tröskellisten dras bort och åter trycks fast är det inte säkert att vidhäftningen blir fullgod. Måtta därför in tröskellistens korrekta läge innan du påbörjar den egentliga limningsproceduren.

Underhållsanvisningar för tröskellister (bild 7)

Se till att kunden får följande anvisningar vid överlämningen av fordonet efter montering. Tvätta inte bilen i automattvätt inom de första 12 timmarna efter fastlimning av tröskellisterna, och lägg inte heller någon mekanisk belastning på listerna under detta tidsintervall.
Tvätta tröskellisterna med en mild lösning med vanligt diskmedel. Använd under inga omständigheter slipande rengöringsmedel. Rengör inte tröskellisterna med smutsiga trasor eller med skurboll.

SV

Dorpellijsten

De accessoires zijn alleen bedoeld voor een professionele montage. ŠKODA AUTO raadt aan om de montage door een ŠKODA-dealer te laten uitvoeren.

De dorpellijstenset is leverbaar in de volgende uitvoeringen.

Decoratielijsten	bestelnr. 5L0 071 303
Zwarte lijsten	bestelnr. 5L0 071 303A

Opmerking

Om een correcte hechting van de dorpellijsten op het voertuig te garanderen, moeten de omgevingstemperatuur, de voertuigtemperatuur en de temperatuur van de in te bouwen onderdelen tussen 18 en 30 °C liggen. Leg de onderdelen niet in de felle zon.

Onderdelenoverzicht van de dorpellijstenset (afb. 1)

Onderdeel	Aantal	Positie
Dorpellijst voor	1 + 1	A
Dorpellijst achter	1 + 1	B
Montagehandleiding	1	

Opmerking

De sjablonen voor het positioneren van de dorpellijsten op de dorpel van het voertuig (afb. 2) zijn niet in de set meegeleverd en moeten apart worden besteld uit het assortiment van originele ŠKODA-onderdelen onder bestelnr. 5JA 071 718.

Belangrijke montagevoorschriften

Afb. 3

› De dorpel van het voertuig grondig schoonmaken met een oplossing van een mild afwasmiddel en spoelen met schoon water. Deze daarna met een geschikte reiniger ontvetten. Ca. 10 minuten laten drogen.

Afb. 4

› Voor de correcte positionering van de dorpellijsten op de dorpels van het voertuig moeten alle sjablonen gebruikt worden. De betreffende sjabloon op de dorpel van het voertuig volgens de afbeelding bij de B-stijl positioneren (de sjablonen volgen exact de vorm van de dorpel van het voertuig en de vorm van de B-stijl).
› Met een geschikte viltstift een markering voor de positionering van de lijst op de dorpel van het voertuig aanbrengen. De streep langs de binnenkant van de opening leiden.

Afb. 5, 6

› Let op: de dorpellijsten voor de linkerkant en de rechterkant van het voertuig zijn verschillend. **De pijl op de lijst wijst in de rijrichting.**
› De beschermstrips pas vlak voor het eigenlijke plakken verwijderen.
› De betreffende dorpellijst bij de markering -pijl- positioneren.
› Na het vastlijmen alle dorpellijsten zorgvuldig aandrukken.

Er is geen voldoende hechting gegarandeerd als de dorpellijsten losgetrokken en weer vastgeplakt worden. Daarom vóór het eigenlijke plakken goed op de juiste positie van de dorpellijsten letten.

Onderhoudsvoorschrift voor de dorpellijsten (afb. 7)

De klant na de montage op het volgende wijzen bij het overhandigen van het voertuig.
De eerste 12 uren na het vastplakken van de dorpellijsten niet met het voertuig door een wasstaat rijden en de lijsten niet mechanisch belasten.
De dorpellijsten met een oplossing van een mild gewoon afwasmiddel schoonmaken. In geen geval een schurend reinigingsmiddel gebruiken. De dorpellijsten niet met een vuile doek of een schuursponsje reinigen.

Listwy progowe

Akcesoria są przeznaczone jest wyłącznie do profesjonalnego montażu. ŠKODA AUTO zaleca, by montaż był przeprowadzany przez dealerów.

Zestaw listew progowych można nabyć w następujących wersjach.

Listwy dekoracyjne	nr kat. 5L0 071 303
Listwy czarne	nr kat. 5L0 071 303A

Wskazówka

Aby zagwarantować prawidłowe przyklejenie listew progowych do pojazdu, temperatura otoczenia, temperatura samochodu oraz temperatura montowanych elementów powinny zawierać się w trakcie całego procesu klejenia w zakresie od 18 do 30°C. Należy chronić części przed bezpośrednim promieniowaniem słonecznym.

Lista części zestawu listew progowych (rys. 1)

Cześć	Liczba sztuk	Pozycja
Listwa progowa przednia	1 + 1	A
Listwa progowa tylna	1 + 1	B
Instrukcja montażu	1	

Wskazówka

Szablony do pozycjonowania listew progowych na progach pojazdu (rys. 2) nie są zawarte w komplecie i należy je zamówić oddzielnie z asortymentu oryginalnych akcesoriów firmy ŠKODA pod numerem katalogowym 5JA 071 718.

PL

Ważne wskazówki montażowe

Rys. 3

› Umyj dokładnie progi pojazdu łagodnym roztworem płynu do mycia naczyń i spłucz czystą wodą. Następnie oczyść je odpowiednim środkiem czyszczącym. Odczekaj ok. 10 minut na odparowanie środka.

Rys. 4

› Do prawidłowego wypozycjonowania listew progowych na progach pojazdu należy zastosować wszystkie szablony. Wypozycjonuj odpowiedni szablon na progu pojazdu przy słupku B zgodnie z ilustracją (szablony odzwierciedlają dokładnie kształt progu pojazdu i słupka B).
› Nanieś odpowiednim mazakiem zaznaczenie dla pozycjonowania listwy na progu pojazdu. Kreskę rysować po wewnętrznej stronie otworu.

Rys. 5, 6

› Zwróć uwagę na listwy progowe z lewej i prawej strony pojazdu. **Strzałka na listwie wskazuje kierunek jazdy.**
› Taśmy ochronne należy ściągnąć dopiero tuż przed właściwym procesem klejenia.
› Umieść odpowiednią listwę progową na zaznaczeniu, zob. strzałka.
› Po przyklejeniu starannie dociśnij wszystkie listwy progowe.

Oderwanie i ponowne naklejenie listew progowych nie zapewnia ich dostatecznej przyczepności. Dlatego zwróć uwagę na prawidłowe położenie listew progowych przed właściwym przyklejeniem.

Uwagi dotyczące konserwacji listew progowych (rys. 7)

Przy przekazywaniu pojazdu klientowi po dokonaniu montażu należy udzielić klientowi poniższych wskazówek.
W ciągu 12 godzin od przyklejenia listew progowych nie wolno udawać się samochodem do myjni ani narażać listew na obciążenia mechaniczne.
Listwy progowe pojazdu należy myć łagodnym roztworem zwykłego płynu do mycia naczyń. W żadnym wypadku nie należy używać środków czyszczących rysujących powierzchnię.Listew progowych nie wolno czyścić brudnymi szmatami ani szorstkim zmywakiem do naczyń.

Prahové lišty

Produkty príslušenstva sú určené na odbornú montáž. ŠKODA AUTO odporúča vykonávať montáž u zmluvných partnerov.

Súpravu prahových líšt je možné zakúpiť v týchto vyhotoveniach:

Prahové lišty dekoratívne	objed. číslo 5L0 071 303
Prahové lišty čierne	objed. číslo 5L0 071 303A

Poznámka

Na zabezpečenie kvalitného nalepenia prahových líšt na vozidlo je dôležité, aby priestorová pracovná teplota, teplota vozidla aj montovaných dielov bola v rozmedzí 18 - 30 °C. Zaistite, aby diely neboli vystavené priamemu slnečnému žiareniu.

Súprava prahových líšt obsahuje (obr. 1)

Názov dielu	Kusov	Pozícia
Prahová lišta predná	1 + 1	A
Prahová lišta zadná	1 + 1	B
Montážny návod	1	

Poznámka

Šablóny na ustavenie prahových líšt na prahy vozidla (obr. 2) nie sú účasťou súpravy a treba ich objednať samostatne zo sortimentu ŠKODA Originálneho príslušenstva pod objed. číslom 5JA 071 718.

Dôležité pokyny na montáž

SK

Obr. 3

› Prahy vozidla umyte slabým roztokom vhodného saponátu a opláchnite čistou vodou. Potom ich odmastite vhodným čističom. Nechajte cca 10 minút odvetrať.

Obr. 4

› Na správne ustavenie prahových líšt na prah vozidla použite šablóny. Príslušnú šablónu vždy ustavte na prah vozidla k B-stĺpiku podľa obrázka (šablóny presne kopírujú tvar prahu vozidla a B-stĺpika).
› Vhodnou fixkou nakreslite na prah vozidla značku pre umiestnenie lišty. Čiaru veďte po vnútornej strane otvoru.

Obr. 5, 6

› Dbajte na rozlíšenie prahových líšt pre ľavú a pravú stranu vozidla. **Šípka na lište určuje smer jazdy.**
› Krycie prúžky strhávajte tesne pred samotným lepením.
› Príslušnú prahovú lištu ustavte k značke -šípka-.
› Po nalepení všetky prahové lišty dôkladne pritlačte.

Po odlepení prahových líšt a ich opätovnom nalepení už nie je zaručená ich dostatočná priľnavosť. Dbajte preto na ich správne umiestnenie ešte pred samotným lepením.

Pokyny na údržbu prahových líšt (obr. 7)

S týmito pokynmi vždy oboznámte zákazníka pri odovzdávaní vozidla po montáži.
12 hodín od nalepenia prahových líšt nejazdite s vozidlom do autoumyvárne a vyhnite sa mechanickému namáhaniu líšt.
Prahové lišty umývajte slabým roztokom bežných saponátových prostriedkov. V žiadnom prípade nepoužívajte abrazívne čistiace prostriedky. Prahové lišty nečistite špinavou handrou alebo drôtenkou.

SK

Накладки на пороги

Принадлежности должны устанавливаться в ходе квалифицированного монтажа, выполняемого специалистом. Фирма ŠKODA AUTO рекомендует привлекать к выполнению монтажа партнера по договору.

Комплект накладок на пороги можно приобрести в следующих исполнениях.

Декоративные накладки	номер для заказа 5L0 071 303
Черные накладки	номер для заказа 5L0 071 303A

Указание

Чтобы добиться безупречного приклеивания накладок на пороги к автомобилю, температура окружающей среды, температура автомобиля и температура приклеиваемых деталей должны составлять 18 - 30 °C. Предохраняйте детали от попадания прямых солнечных лучей.

Список деталей, входящих в комплект накладок на пороги (рис. 1)

Деталь	Количество	Позиция
Передняя накладка на порог	1 + 1	A
Задняя накладка на порог	1 + 1	B
Инструкция по монтажу	1	

Указание

Шаблоны для позиционирования накладок на пороги непосредственно на швеллерах автомобиля (рис. 2) не входят в комплект поставки, их можно заказать из ассортимента Каталога оригинальных деталей ŠKODA под номером 5JA 071 718.

Важные указания по монтажу

RU

Рис. 3

› Тщательно вымойте швеллер автомобиля слабым раствором моющего средства, а затем сполосните чистой водой. После этого обезжирьте его с помощью подходящего чистящего средства. Дайте подсохнуть в течение примерно 10 минут.

Рис. 4

› Для правильного позиционирования накладок на пороги непосредственно на швеллере автомобиля необходимо использовать все шаблоны. Установите соответствующий шаблон согласно рисунку на швеллере автомобиля у средней стойки кузова (шаблоны точно повторяют форму швеллера автомобиля и средней стойки кузова).

› С помощью подходящего фломастера сделайте отметку для позиционирования накладки на швеллере автомобиля. Проведите линию с внутренней стороны отверстия.

Рис. 5, 6

› Помните о различиях между накладками на пороги со стороны водителя слева и справа. **Стрелка на накладке указывает в направлении движения.**

› Защитные пленки необходимо снять непосредственно перед самим процессом приклеивания.

› Приложите соответствующую накладку на порог к отметке (см. стрелку).
› После приклеивания тщательно прижмите все накладки на пороги.

Если накладки на пороги сначала приклеить, а затем снова снять, не будет обеспечено достаточное их прилипание. Поэтому перед самим процессом приклеивания проверьте правильность размещения накладок на пороги.

Указания по обслуживанию накладок на пороги (рис. 7)

После передачи автомобиля и монтажа необходимо ознакомить клиента со следующими указаниями.
В течение 12 часов после приклеивания накладок на пороги необходимо воздержаться от посещения установки для мойки автомобилей, а также не следует подвергать накладки механическим нагрузкам.
Вымойте накладки на пороги слабым раствором обычного моющего средства. Ни в коем случае не используйте абразивные моющие средства. Не рекомендуется чистить накладки на пороги грязной салфеткой или губкой для посуды.

RU

Küszöbléc

A tartozék alkatrészeket szakszerű módon kell felszerelni. A ŠKODA AUTO azt ajánlja, hogy az alkatrész felszerelését egy szerződéses partnerük végezze el.

A küszöbléckészlet a következő kivitelekben elérhető.

Dekorléc	cikksz.: 5L0 071 303
Fekete küszöbléc	cikksz.: 5L0 071 303A

Tájékoztató

A küszöblécek csak akkor ragaszthatók fel kifogástalan minőségben a járműre, ha a környezeti hőmérséklet, a jármű hőmérséklete és a felragasztani kívánt alkatrészek hőmérséklete egyaránt a 18-30 °C közötti tartományban van. Az alkatrészeket óvni kell a közvetlen napsugárzástól.

A küszöbléckészlet darabjegyzéke (1. ábra)

Alkatrész	Darabszám	Pozíció
Első küszöbléc	1 + 1	A
Hátsó küszöbléc	1 + 1	B
Szerelési útmutató	1	

Tájékoztató

A jármű küszöbén a küszöblécek pozicionálására szolgáló sablonokat (2. ábra) a készlet nem tartalmazza, ezeket külön kell megrendelni a ŠKODA eredeti tartozékok választékából 5JA 071 718 cikkszámmal.

Fontos szerelési utasítások

3. ábra

› Mossa le a jármű küszöbét enyhe mosószeres oldattal és öblítse le tiszta vízzel. Ezután zsírtalanítsa a felületeket megfelelő tisztítószerrel. Majd várjon kb. 10 percig, hogy a szer kiszellőzzön.

4. ábra

› A küszöblécek helyes pozicionálásához a jármű küszöbein az összes sablont használni kell. Helyezze el a megfelelő sablont a jármű küszöbén a B-oszlopon az ábrának megfelelően (a sablonok pontosan követik a járműküszöb, valamint a B-oszlop formáját).
› Készítsen megfelelő jelöléseket a küszöbléc pozicionálásához a jármű küszöbén egy megfelelő filctollal. A vonalat vezesse el a nyílás belső oldaláig.

5., 6. ábra

› Ügyeljen rá, hogy a bal és a jobb oldalra a megfelelő küszöbléceket szerelje fel. **A küszöblécen a nyíl a menetirányba mutat.**
› A védőrétegeket csak közvetlenül a tényleges ragasztási folyamat megkezdése előtt húzza le.
› Pozicionálja a megfelelő küszöblécet a -nyíl- jelölésekhez.
› Felragasztás után gondosan nyomja rá az összes küszöblécet a küszöbökre.

HU

Ha a küszöbléceket ragasztás után lehúzzák és ismét felragasztják, azok már nem tapadnak megfelelően. Ezért a tényleges ragasztás megkezdése előtt ügyeljen a küszöblécek megfelelő helyzetére.

Karbantartási útmutató a küszöblécekhez (7. ábra)

A felragasztás után a jármű átadásakor az ügyfelet tájékoztatni kell a következő tudnivalókról.
A küszöblécek felragasztása után 12 órán belül tilos a járművet mosóberendezésben mosni, illetve a küszöbléceket nem érheti mechanikus terhelés.
A küszöblécek tisztításához a szokásos tisztítószerek enyhe oldata használható. Tilos a küszöbléceket súrolószerrel tisztítani. Tilos a küszöblécek tisztításához szennyezett rongyot vagy súrolószivacsot használni.

HU

Ornamente pentru prag

Produsele accesorii sunt destinate unui montaj profesional.ŠKODA AUTO recomandă executarea montajului de către partenerii contractuali.

Setul de ornamente pentru prag poate fi achiziționat în următoarele variante.

Ornamente decorative	nr. de comandă 5L0 071 303
Ornamente negre	nr. de comandă 5L0 071 303A

Indicație

Pentru a asigura o lipire perfectă a ornamentului pentru prag pe autovehicul, temperatura mediului ambiant, temperatura autovehiculului, precum și temperatura pieselor care se montează trebuie să se încadreze în intervalul 18 - 30 °C. Protejați piesele de acțiunea directă a razelor solare.

Lista de piese a setului de ornamente pentru prag (fig. 1)

Piesă	Număr de bucăți	Poziție
Ornament pentru prag față	1 + 1	A
Ornament pentru prag spate	1 + 1	B
Instrucțiuni de montaj	1	

Indicație

Șabloanele pentru poziționarea ornamentelor pentru prag pe pragurile autovehiculului (fig. 2) nu sunt incluse în set și se vor comanda individual din sortimentul de accesorii originale ŠKODA cu numărul de comandă 5JA 071 718.

Instrucțiuni de montaj importante

Fig. 3

› Spălați bine pragurile autovehiculului cu o soluție de apă cu detergent neagresiv și clătiți cu apă limpede. Apoi degresați-le cu un agent de curățare adecvat. Lăsați cca. 10 minute să se usuce.

Fig. 4

› Pentru poziționarea corectă a ornamentelor pentru prag pe pragul autovehiculului trebuie utilizate toate șabloanele. Poziționați fiecare șablon pe pragul autovehiculului la stâlpul B conform figurii (șabloanele copiază exact forma pragului autovehiculului, precum și a stâlpului B).
› Realizați un marcaj cu un marker potrivit pentru poziționarea ornamentului pe pragul autovehiculului. Conduceți linia pe partea interioară a orificiului.

Fig. 5, 6

› Fiți atenți la diferențierea ornamentelor pentru partea stângă și cea dreaptă a autovehiculului. **Săgeata de pe ornament indică sensul de deplasare.**
› Nu dezlipiți benzile de protecție decât imediat înainte de procesul de lipire efectiv.
› Poziționați fiecare ornament pe marcaj -săgeată-.
› După lipire, presați cu grijă toate ornamentele de prag.

RO

În cazul în care ornamentul de prag este dezlipit și apoi lipit din nou, nu este asigurată o aderență suficientă. Din acest motiv, fiți atenți la poziționarea corectă a ornamentelor înainte de procesul de lipire efectiv.

Indicații de întreținere pentru ornamentele pentru prag (Fig. 7)

Clientului îi vor fi aduse la cunoștință următoarele indicații la preluarea autovehiculului după montaj.
În termen de 12 ore de la lipirea ornamentelor pentru prag, nu duceți mașina la spălătoria auto și nu solicitați mecanic ornamentele.
Spălați ornamentele pentru prag cu o soluție uzuală de curățare. Nu folosiți în niciun caz agenți de curățare abrazivi. Nu curățați ornamentele de prag cu prosoape murdare sau cu un burete abraziv.

RO

FR
22
PAP

CZ **Tento výrobek je shodný s typem schváleným Ministerstvem dopravy České republiky pod číslem schválení ATEST 8SD č.1426.**
Informace o technických údajích, konstrukci, vybavení, materiálech, zárukách a vnějším vzhledu se vztahují na období zadávání montážního návodu do tisku. Výrobce si vyhrazuje právo změny (včetně změny technických parametrů se změnami jednotlivých modelových opatření).

DE Informationen über technische Angaben, Konstruktion, Ausrüstung, Werkstoffe, Garantien und äußerliches Aussehen beziehen sich auf den Zeitraum, in dem die Montageanleitung in Druck gegeben wurde. Der Hersteller behält sich das Änderungsrecht vor (samt Änderungen der technischen Parameter mit Änderungen einzelner Modellmaßnahmen).

EN The information on the technical data, design, equipment, materials, guarantees and outside appearance refer to the period when the mounting instructions are sent to print. The manufacturer reserves the right to changes (including the change in technical parameters with reference to the individual model measures).

ES Las informaciones sobre los datos técnicos, la construcción, el equipo, los materiales, la garantía y el aspecto son válidas para el período en que la instrucción de montaje es mandada a imprentar. El fabricante se reserva el derecho de cambiar (incluyendo el cambio de los parámetros técnicos con los cambios de las distintas medidas modelo).

FR Les informations sur les données techniques, de construction, d'équipement, de matériaux, de garanties et sur l'aspect concernent la période de mise sous presse des instructions de montage. Le fabricant se réserve le droit de modification (incluant les modifications des paramètres techniques avec des modifications particulières des mesures de modelage).

IT Informazioni dei dati tecnici, costruzione, corredamento, materiali, garanzie e l'aspetto esterno riguardano il periodo, quando l'istruzioni per il montaggio sono stati dati alle stampe. Il produttore si riserva il diritto di eseguire le modifiche (compreso la modifica dei parametri tecnici riguardanti la modifiche dei modelli).

SV Upplysningarna om tekniska data, konstruktion, utrustning, materialier, garantier, och om yttre utseendet, gäller tidrymden då montageanledningen givits i uppdrag för tryckning. Producenten förbehåller sig rätten till förändringar (inkl. modifikation av tekniska parametrar sammen med ändringar av enskilda modellåtgärder).

NL Informaties over de technische gegevens, constructie, uitrusting, materialen, garanties en het uiterlijk hebben betrekking op de periode wanneer de montageaanwijzing in druk wordt gegeven. De fabrikant behoudt zich het recht van de wijziging voor (inclusief wijziging van de technische parameters met de wijzigingen van de afzonderlijke modelvoorzieningen).

PL Informacje o danych technicznych, konstrukcji, wyposażeniu, materiałach, gwarancjach i wyglądzie zewnętrznym odnoszą się do okresu zlecania instrukcji montażowej do druku.Producent zastrzega sobie prawo zmiany (włącznie ze zmianą parametrów technicznych ze zmianami poszczególnych modelowych posunięć).

SK Informácie o technických údajoch, konštrukcii, vybavení, materiáloch, zárukách a vonkajšom vzhľade sa vzťahujú na obdobie zadávania montážneho návodu do tlače. Výrobca si vyhradzuje právo zmeny (vrátane zmeny technických parametrov so zmenami jednotlivých modelových opatrení).

RUS Информация о технических данных, конструкции, оснащении, материалах, гарантии и внешнего вида соответствует периоду передачи заказа инструкции по монтажу в печать. Производитель оставляет за собой право внесения изменений (в том числе изменений технических параметров с изменениями отдельных модельных мер).

HU A műszaki adatokra, a konstrukcióra, a felhasznált anyagokra, a garanciára és a termék kivitelére vonatkozó adatok a jelen anyag nyomdába kerülésének idején érvényben lévő állapotot tükrözik. A gyártó fenntartja magának a változtatások jogát (azokat a műszaki változtatásokat is beleértve, amelyek a modellmódosítások miatt következnek be).

RO Informațiile privind datele tehnice, construcția, dotarea, materialele, garanțiile și aspectul exterior se referă la momentul prezentării instrucțiunilor de montaj pentru tipărire. Fabrică își rezervă dreptul de a face schimbări (inclusiv schimbarea parametrilor tehnici cu schimbările măsurilor pentru diferitele modele).

Nr. 5L0 071 303, 5L0 071 303A/ 01.2014

www.skoda-auto.com
www.skoda-auto.cz