ŠKODA

Tow bar rack for 2 bicycles

Nosič jízdních kol na tažné zařízení pro 2 jízdní kola
Fahrradträger für die Anhängerkupplung für 2 Fahrräder

User manual | Uživatelský návod | Benutzerhandbuch

Order number | Objednací číslo | Bestellnummer

5E3 071 105

EN Tow bar-mounted bike carrier.
The information on the technical data, design, equipment, materials, guarantees and outside appearance refer to the period when the mounting instructions are sent to print. The manufacturer reserves the right to changes (including the change in technical parameters with reference to the individual model measures).

CZ Nosič jízdních kol s montáží na tažné zařízení.
Informace o technických údajích, konstrukci, vybavení, materiálech, zárukách a vnějším vzhledu se vztahují na období zadávání montážního návodu do tisku. Výrobce si vyhrazuje právo změny (včetně změny technických parametrů se změnami jednotlivých modelových opatření).

DE Fahrradträger für die Anhängerkupplung.
Informationen über technische Angaben, Konstruktion, Ausrüstung, Werkstoffe, Garantien und äußerliches Aussehen beziehen sich auf den Zeitraum, in dem die Montageanleitung in Druck gegeben wurde.
Der Hersteller behält sich das Änderungsrecht vor (samt Änderungen der technischen Parameter mit Änderungen einzelner Modellmaßnahmen).

ES Portabicicletas de bola de remolque.
Las informaciones sobre los datos técnicos, la construcción, el equipo, los materiales, la garantía y el aspecto son válidas para el período en que la instrucción de montaje es mandada a imprentar. El fabricante se reserva el derecho de cambiar (incluyendo el cambio de los parámetros técnicos con los cambios de las distintas medidas modelo).

FR Porte-vélos sur boule d'attelage.
Les informations sur les données techniques, de construction, d'équipement, de matériaux, de garanties et sur l'aspect concernent la période de mise sous presse des instructions de montage. Le fabricant se réserve le droit de modification (incluant les modifications des paramètres techniques avec des modifications particulières des mesures de modelage).

IT Portabici da installare sul gancio da traino.
Informazioni dei dati tecnici, costruzione, corredamento, materiali, garanzie e l'aspetto esterno riguardano il periodo, quando l'istruzioni per il montaggio sono stati dati alle stampe. Il produttore si riserva il diritto di eseguire le modifiche (compreso la modifica dei parametri tecnici riguardanti la modifiche dei modelli).

SV Dragkroksmonterad cykelhållare.
Upplysningarna om tekniska data, konstruktion, utrustning, materialier, garantier, och om yttre utseendet, gäller tidrymden då montageanledningen givits i uppdrag för tryckning. Producenten förbehåller sig rätten till förandringar (inkl. modifikation av tekniska parametrar sammen med ändringar av enskilda modellåtgärder).

NL Fietsdrager voor op de trekhaak.
Informaties over de technische gegevens, constructie, uitrusting, materialen, garanties en het uiterlijk hebben betrekking op de periode wanneer de montageaanwijzing in druk wordt gegeven. De fabrikant behoudt zich het recht van de wijziging voor (inclusief wijziging van de technische parameters met de wijzigingen van de afzonderlijke modelvoorzieningen).

PL Bagażnik rowerowy montowany na haku holowniczym.
Informacje o danych technicznych, konstrukcji, wyposażeniu, materiałach, gwarancjach i wyglądzie zewnętrznym odnoszą się do okresu zlecania instrukcji montażowej do druku.Producent zastrzega sobie prawo zmiany (włącznie ze zmianą parametrów technicznych ze zmianami poszczególnych modelowych posunięć).

SK Nosič bicyklov s montážou na ťažné zariadenie.
Informácie o technických údajoch, konštrukcii, vybavení, materiáloch, zárukách a vonkajšom vzhľade sa vzťahujú na obdobie zadávania montážneho návodu do tlače. Výrobca si vyhradzuje právo zmeny (vrátane zmeny technických parametrov so zmenami jednotlivých modelových opatrení).

RU Устанавливаемое на фаркопе крепление для велосипедов.
Информация о технических данных, конструкции, оснащении, материалах, гарантии и внешнего вида соответствует периоду передачи заказа инструкции по монтажу в печать. Производитель оставляет за собой право внесения изменений (в том числе изменений технических параметров с изменениями отдельных модельных мер).

HU Vonóhorogra szerelhető kerékpártartó.
A műszaki adatokra, a konstrukcióra, a felhasznált anyagokra, a garanciára és a termék kivitelére vonatkozó adatok a jelen anyag nyomdába kerülésének idején érvényben lévő állapotot tükrözik. A gyártó fenntartja magának a változtatások jogát (azokat a műszaki változtatásokat is beleértve, amelyek a modellmódosítások miatt következnek be).

RO Suport pentru bicicletă montat pe bara de tracțiune.
Informațiile privind datele tehnice, construcția, dotarea, materialele, garanțiile și aspectul exterior se referă la momentul prezentării instrucțiunilor de montaj pentru tipărire. Fabrică își rezervă dreptul de a face schimbări (inclusiv schimbarea parametrilor tehnici cu schimbările măsurilor pentru diferitele modele).

CITY CRASH

Complies with ISO norm

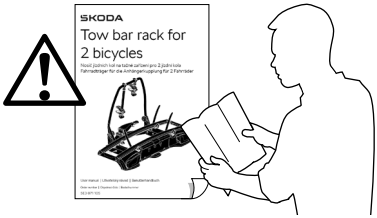

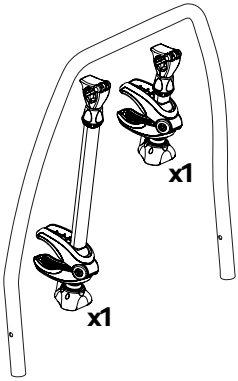

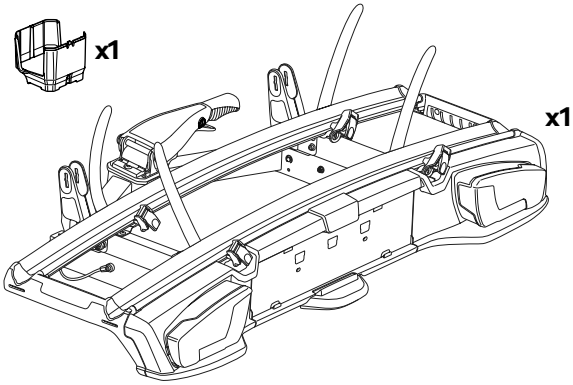

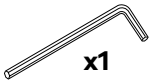

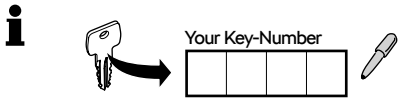
Your Key-Number

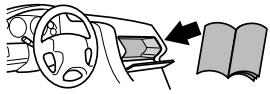

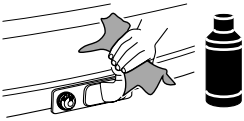

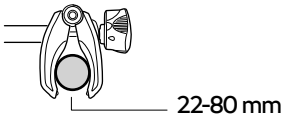
22-80 mm

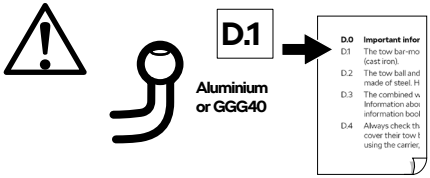
D.1
Aluminium
or GGG40
D.0 Important infor
D.1 The tow bar-mo
(cast iron).
D.2 The tow ball and
made of steel. H
D.3 The combined w
Information abo
information bool
D.4 Always check th
cover their tow
using the carrier.

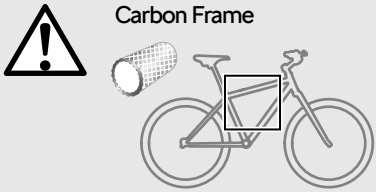
Carbon Frame

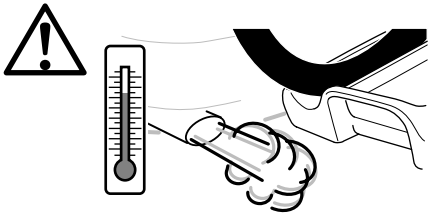

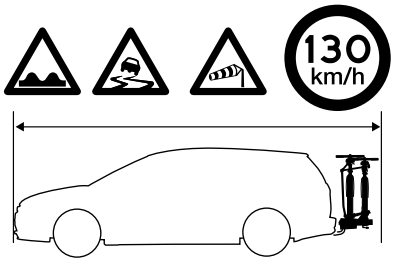
130
km/h

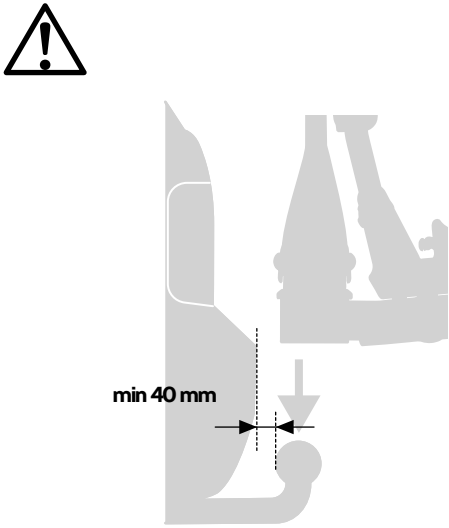
min 40 mm

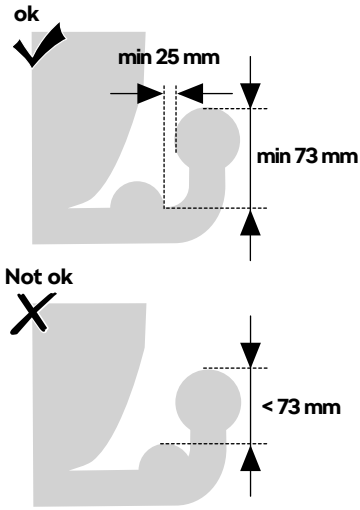
ok
min 25 mm
min 73 mm
Not ok
< 73 mm

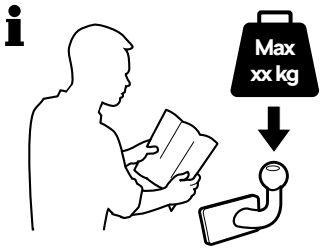

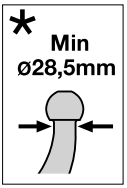

40 kg	18,7 kg	Max 21,3 kg
50 kg		Max 31,3 kg
60 kg		Max 41,3 kg
70 kg		Max 51,3 kg
>80 kg		Max 60 kg*

1

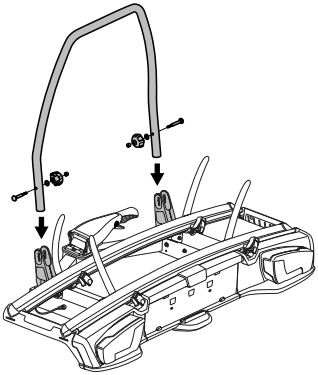

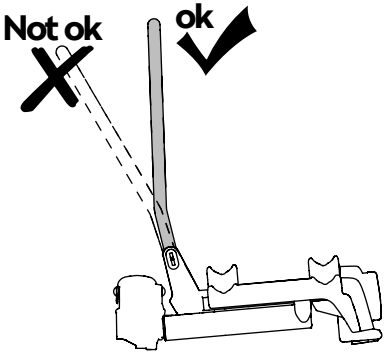

A

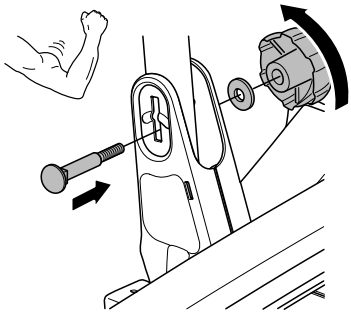

B

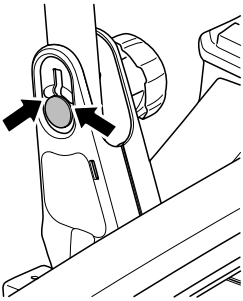

C

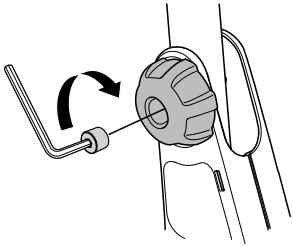

2

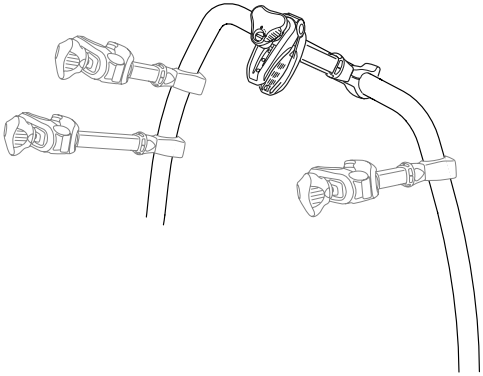

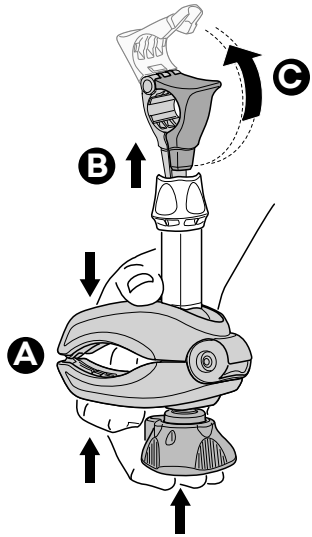

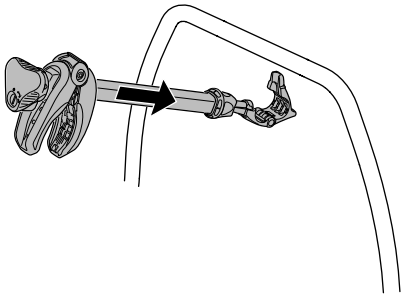

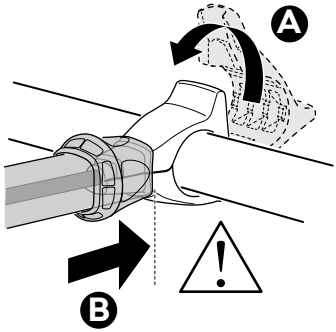

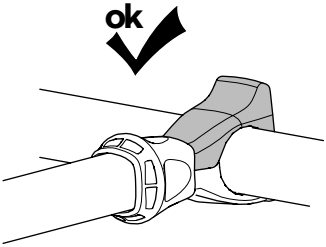

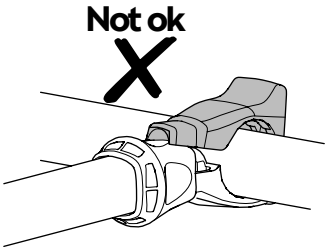

3

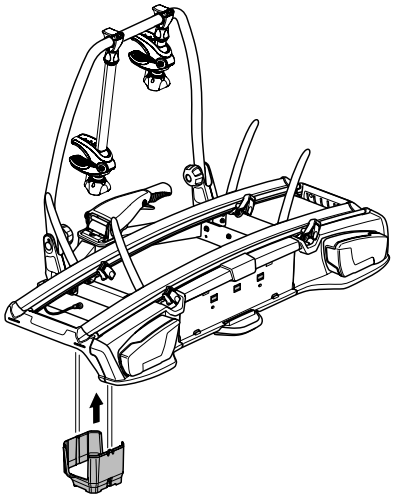

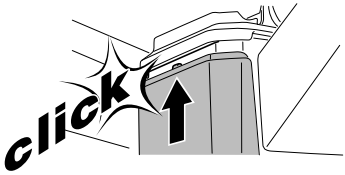

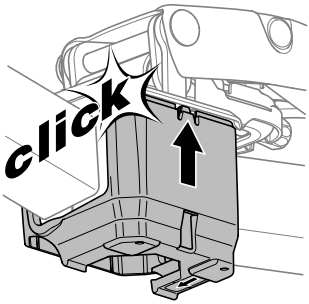

4

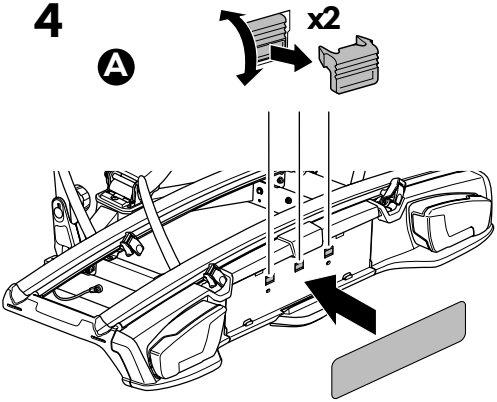

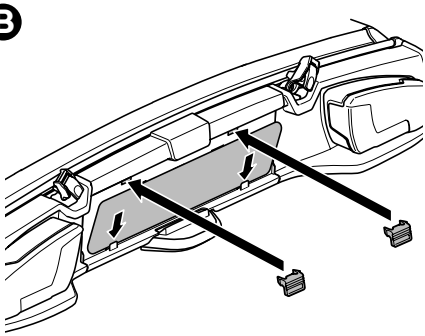

5

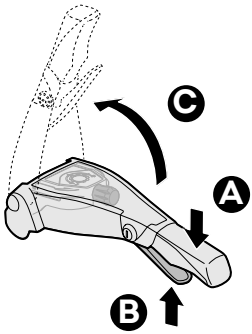

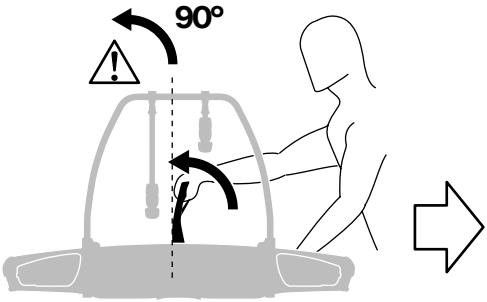

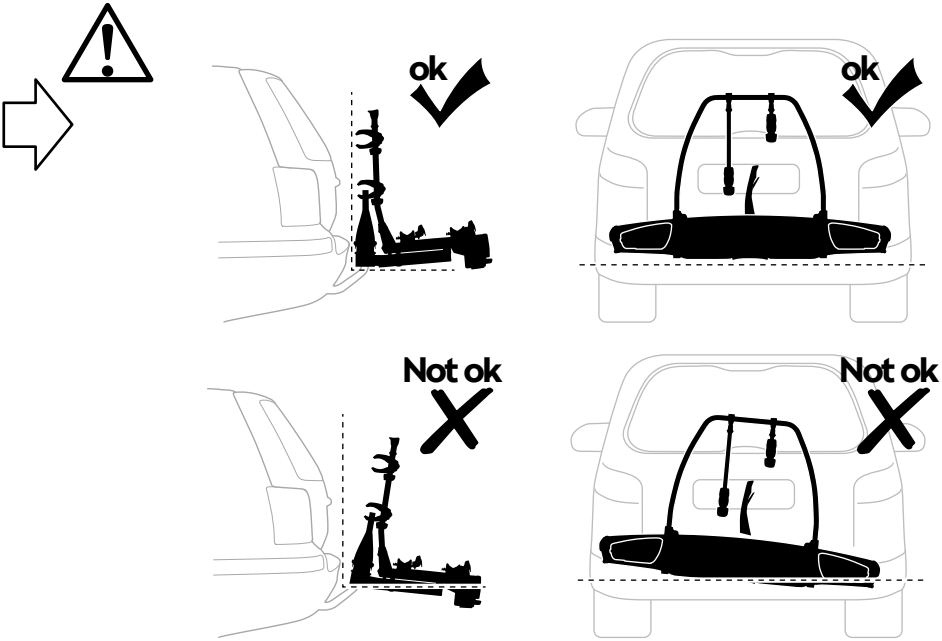
ok
ok
Not ok
Not ok

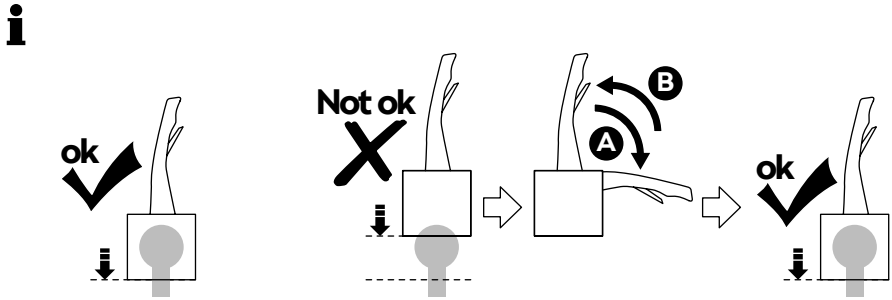
ok
Not ok
B
A
ok

47 kg

6

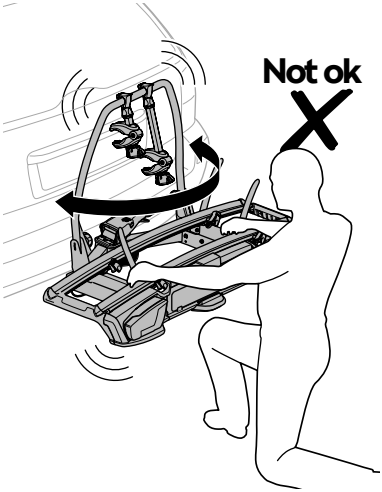

A

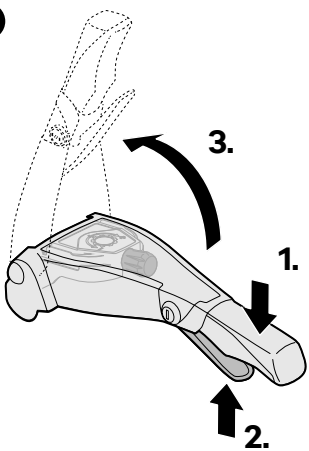

B

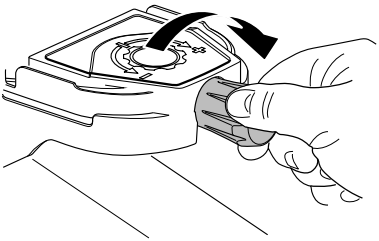

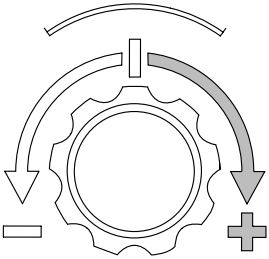

C

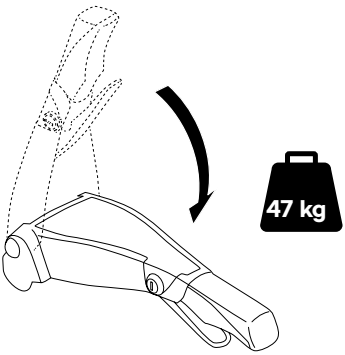

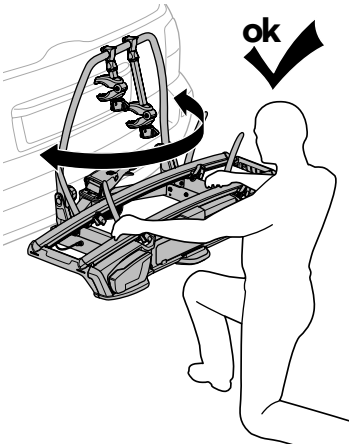

7

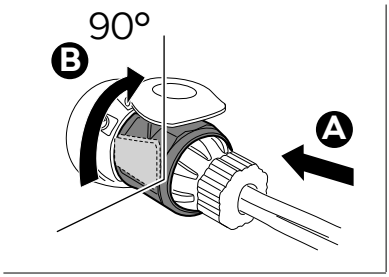

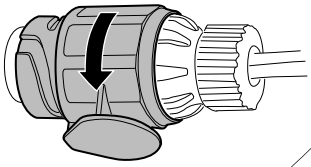

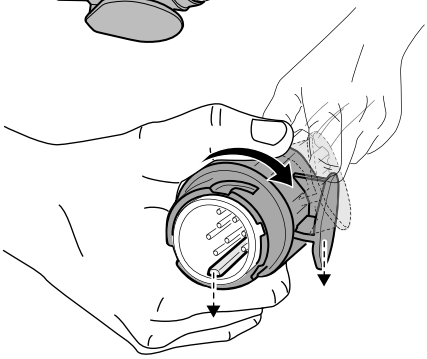

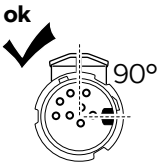

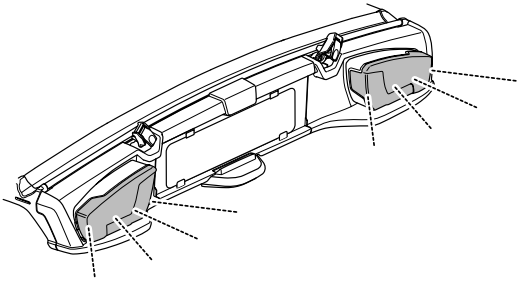

8

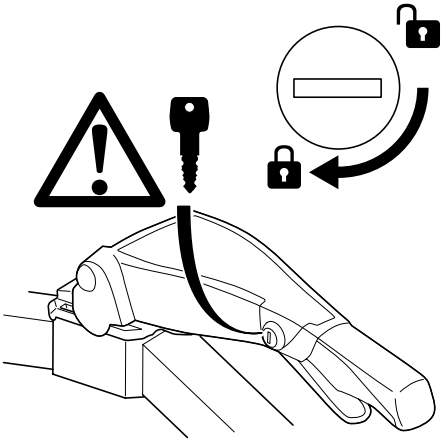

9

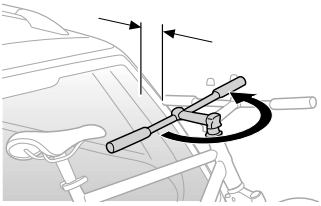

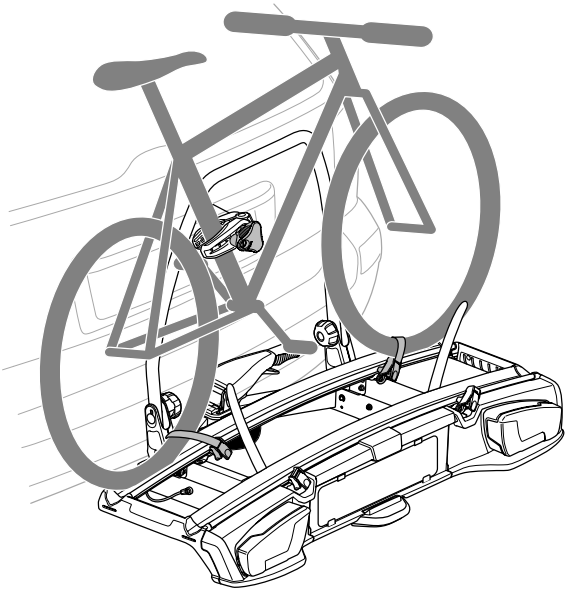

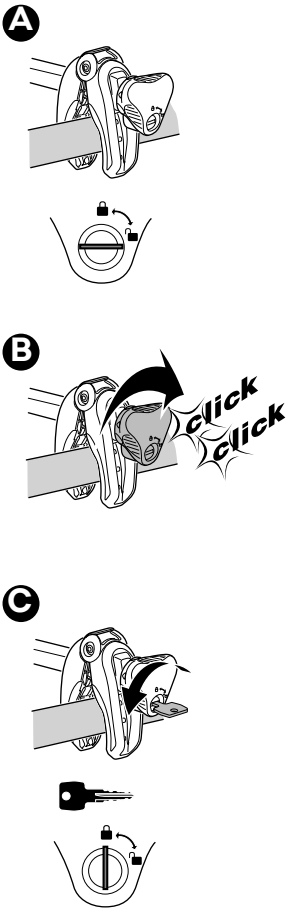

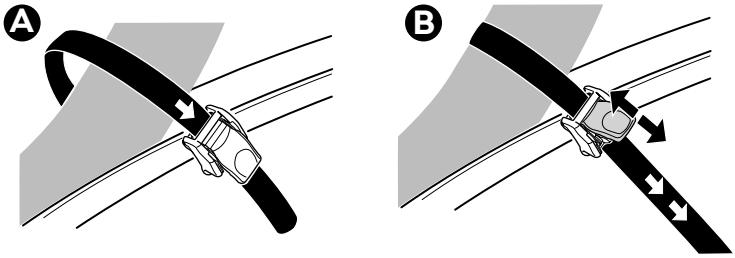

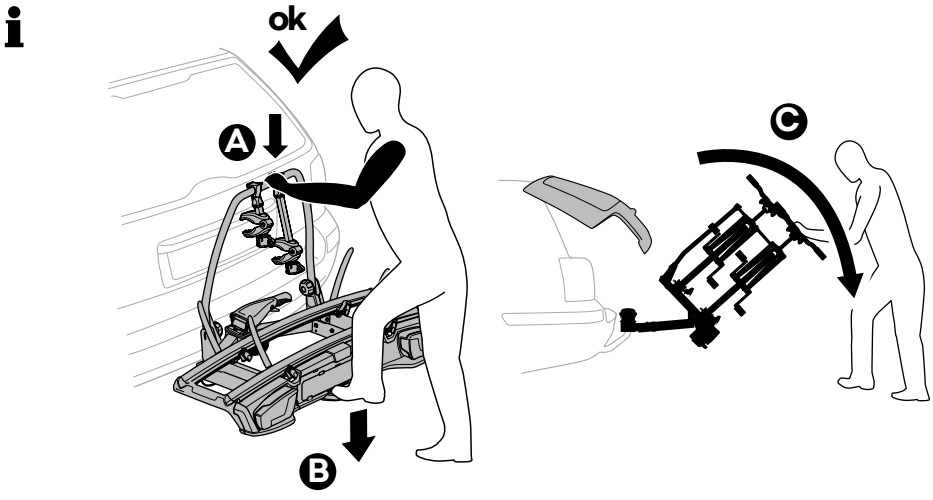
ok
A
B
C

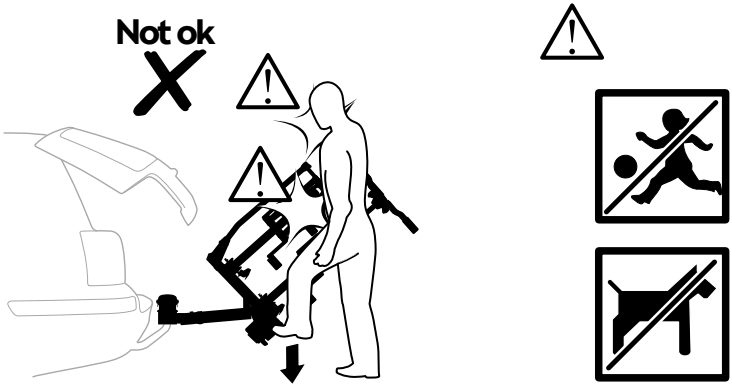
Not ok

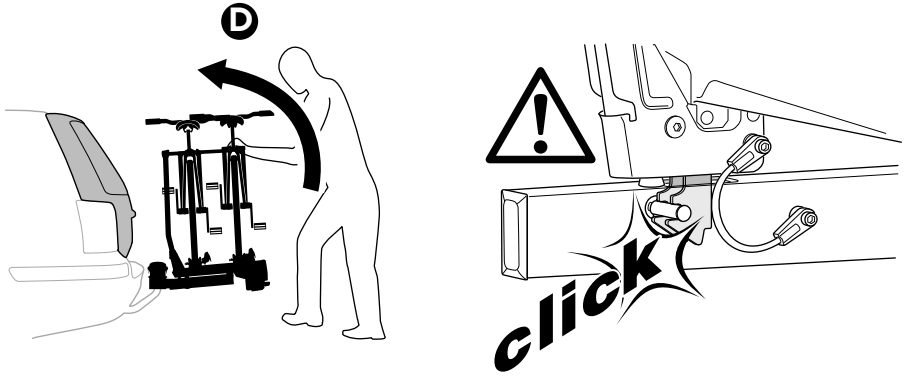
D
click

i

A

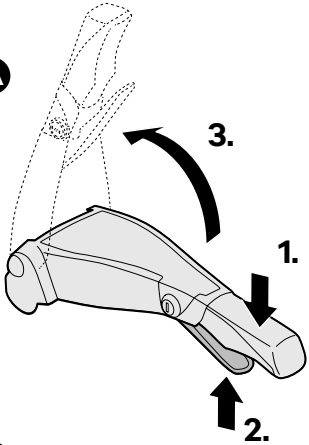

B

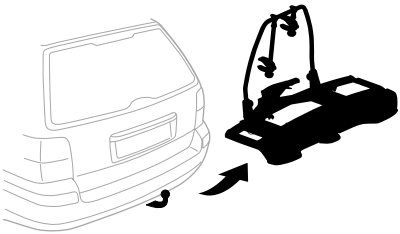

C

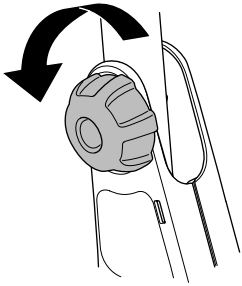

D

E

F

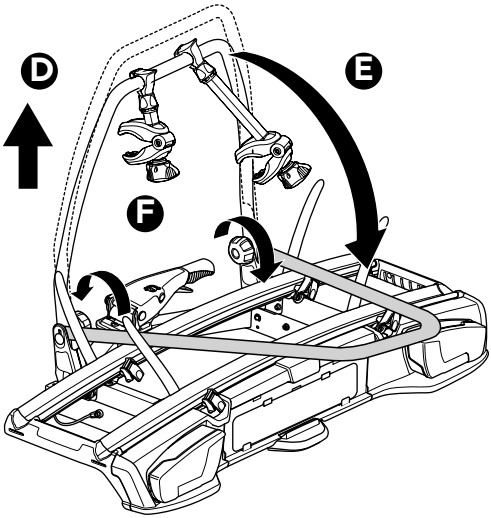

G

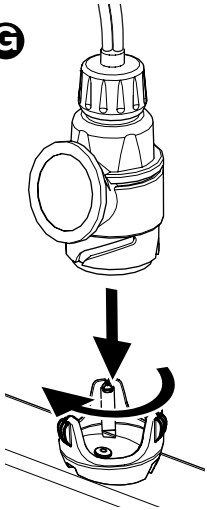

H

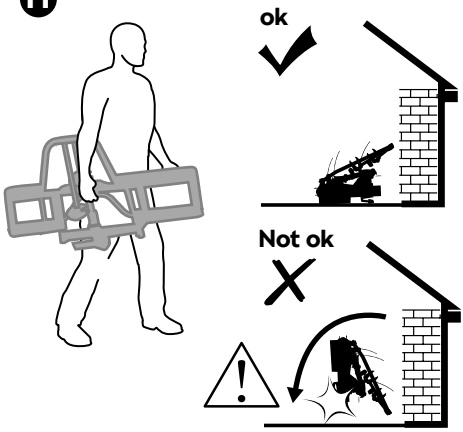

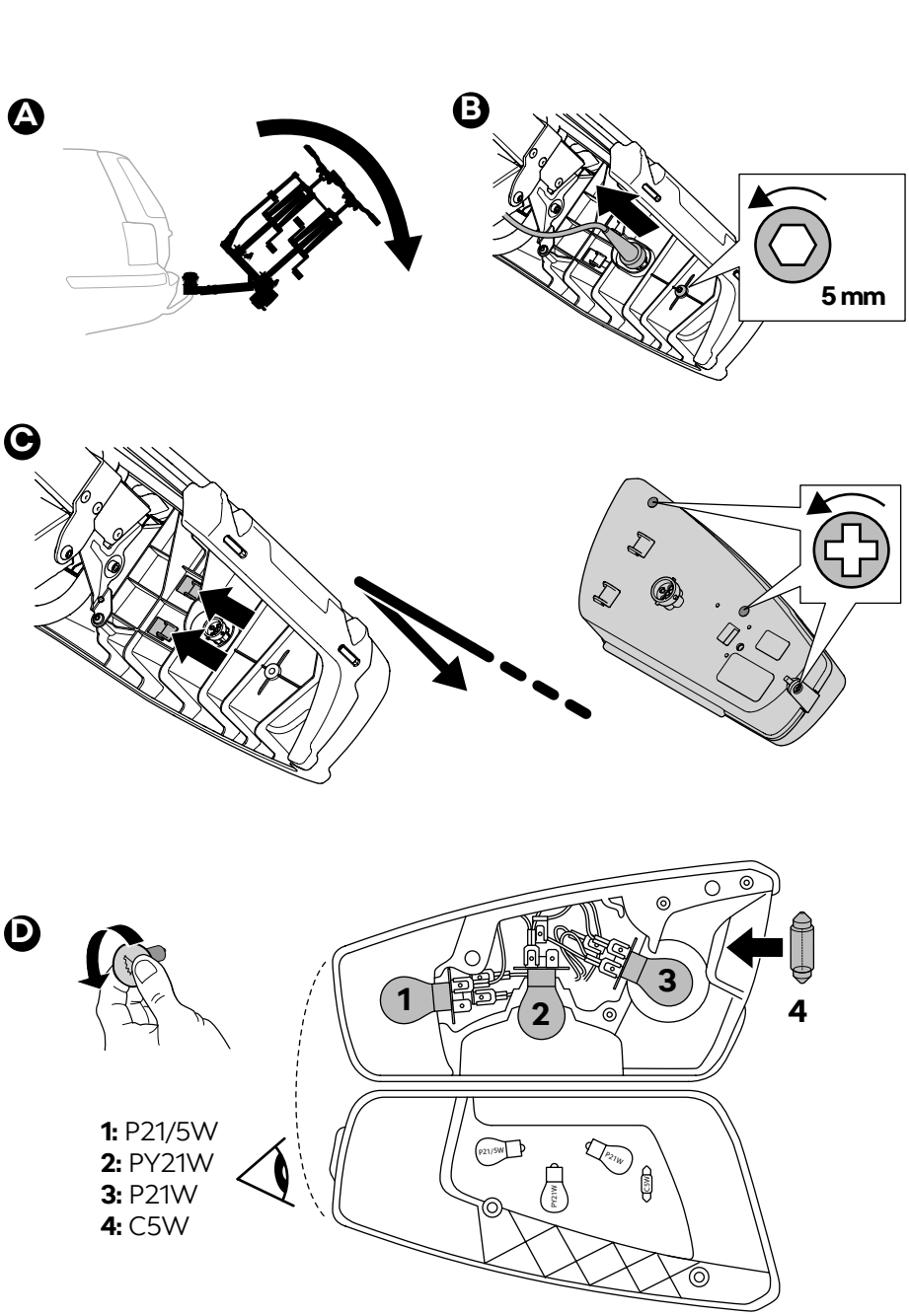
A
B
5 mm
C
D
1
2
3
4
P21/5W
PY21W
P21W
C5W
1: P21/5W
2: PY21W
3: P21W
4: C5W

EN

A.0 General

A.1 Skoda assumes no liability for injury to persons, damage to movable or immovable property, loss of profit, or any other loss or damage caused by the improper mounting or use of the carrier, including but not limited to mounting or use in conflict with the assembly instructions, mounting instructions or any other instructions given, in writing or verbally, by Skoda or a Skoda dealer.

A.2 The carrier and its parts must not be modified in any way.

A.3 Consult your Skoda dealer if you have any questions about the operation, use and limits of the carrier. Read all of the instructions and warranty information carefully before mounting and using the carrier.

B.0 Fitting

B.1 Check the assembly instructions to make sure that all the necessary parts of the carrier are present.

B.2 Read and follow the assembly instructions and the recommendation list carefully, if the list is included. Then fit the unit in the correct sequence by following points 1, 2, 3 and so on.

B.3 Do not attempt to fit the carrier in any other way than the way shown in the mounting instructions.

C.0 Loading

C.1 The maximum load for the carrier, as specified in the assembly instructions, must not be exceeded. In addition, the maximum load recommended for the vehicle itself always takes priority over the load specified in the assembly instructions. It is always the lower recommended maximum load that applies and that must not be exceeded.

C.2 The maximum load for the carrier, as specified in the assembly instructions, applies to vehicles in motion as well as parked vehicles.

C.3 The load must be carefully secured. Elastic bungees must not be used.

C.4 Check and do not exceed the maximum weight per bike specified in the mounting instructions.

C.5 When loading bikes on a rear door-mounted carrier or a tow bar mounted carrier, always position the largest and heaviest bikes closest to the car, followed by the smaller and lighter bikes.

C.6 The carrier is constructed to carry only standard bike frames. Tandem bikes must not be transported on the carrier. Always check and do not exceed the maximum bike frame size (diameter) specified in the mounting instructions.

C.7 In the case of bikes with carbon frames or forks, always consult the bike manufacturer or dealer to check if you are allowed to use the carrier.

C.8 Skoda assumes no liability for any damage to carbon frames or forks incurred during mounting and/or use of the carrier.

C.9 All easily removable parts of the bikes must be removed before transportation, including but not limited to child seats, baskets, locks (if not permanently mounted) and air pumps. These parts can become detached during transportation because of increased air resistance and vibration and can constitute a danger to other road users.

C.10 If the vehicle is equipped with an automatic boot or tailgate opening function, this function must be disabled and the luggage compartment must be opened manually when the rear-mounted carrier is fitted, to avoid damage to the vehicle and/or the carrier.

C.11 If necessary, the load must be fitted with the appropriate lights and warning signs in accordance with local laws.

C.12 In the case of vehicles first type-approved after 1 October 1998, the rear-mounted carrier and/or the load must not cover the vehicle's third brake light. The vehicle's third brake light must be visible from:

- 10 degrees to the left and to the right of the longitudinal axis of the vehicle
- 10 degrees above and 5 degrees below the horizontal axis

If these figures are not complied with, an optional replacement brake light must be fitted. National laws must be taken into account while using the carrier.

C.13 Keep the mounting and safety instructions and (if applicable) the EC-type approval in the vehicle where the carrier is mounted.

D.0 Important information for tow bar-mounted carriers

D.1 The tow bar-mounted carrier is not suitable for tow bars made entirely of aluminium or GGG40 (cast iron).

D.2 The tow ball and the cylindrical part of the tow bar which reaches 2 cm below the tow ball must be made of steel. However, the tow ball holder can be made of aluminium.

D.3 The combined weight of the carrier and the load must never exceed the permitted tow bar capacity. Information about the tow bar capacity can be found on a plate next to the tow bar or in the vehicle information booklet.

D.4 Always check that the tow ball is free of dirt and oil and not damaged. Some tow ball manufacturers cover their tow balls with protective foil or coating. This foil or coating must be removed before using the carrier, as it has a negative effect on friction and stability.

D.5 Before departure, the functioning of the lights must be checked. When using the fog light on the carrier, make sure that the fog light on the vehicle is not switched on at the same time. The vehicle's fog light normally switches off automatically when the vehicle detects that the plug is connected. Check if this is the case.

D.6 If the carrier moves on the tow ball or if the clamping force is reduced when operating the fastening handle, the tow ball's clamping force must be adjusted in accordance with the mounting instructions. Ask your local Skoda dealer for advice or assistance.

D.7 If the carrier has a tilting mechanism for easy access to the boot, make sure that the mechanism is securely locked in the transport position during transportation.

D.8 Keep a safe distance between the carrier/bikes and the exhaust pipe to avoid heat damage to the carrier and/or the bikes. The hot exhaust pipe and/or the hot exhaust gas could damage components of the carrier and/or the bikes. On certain vehicle models an exhaust pipe extension is required. Consult your Skoda dealer if you are in doubt about the requirements that apply to your vehicle.

E.0 Driving characteristics and regulations

E.1 This product is not approved for and must not be used during off-road driving. Adapt your speed to the prevailing road conditions and the load being carried. Check the load fastenings regularly.

E.2 The vehicle driver is solely responsible for ensuring that the carrier is in perfect condition and that the carrier and load are securely fastened (even if fitted by a third person).

E.3 Every time the carrier is used, check that the carrier is securely fitted after driving a short distance (50km) and then at regular intervals. If you notice any unusual noise, movement of the load and/or carrier, different behaviour of the vehicle or other unusual conditions, stop and check that the carrier and load are secured correctly, and in accordance with the mounting instructions.

E.4 The vehicle's total length and/or height may increase when a carrier is mounted. The bikes themselves may increase the vehicle's total width and height. Take special care when reversing and/or entering garages or ferries etc.

E.5 Replace any damaged or worn parts of the carrier immediately. During transportation, all levers, bolts and/or nuts must be tightened in accordance with the mounting instructions.

E.6 Carriers fitted with a lock must always be in the locked position. The keys must be removed and kept inside the vehicle during transport.

E.7 Be aware that the vehicle's driving characteristics and braking behaviour (including in curves) might change and that the vehicle might become vulnerable to side winds when the carrier is fitted.

E.8 An additional number plate might be required. This should be attached to the appropriate part of the carrier in accordance with local laws.

E.9 The vehicle's speed must always be adjusted to the load being carried and the current driving conditions, such as the road type, road quality, wind conditions, traffic intensity and applicable speed limits, but must under no circumstances exceed 130 km/h. Applicable speed limits and other traffic regulations must always be observed.

E.10 Drive slowly over speed bumps, maximum speed 10 km/h.

E.11 Be aware that wind noise may be generated during transport and may vary depending on the vehicle and load.

E.12 For reasons of fuel economy and environmental impact as well as the safety of other road users, the carrier must be removed from the vehicle when not in use.

F.0 Maintenance

F.1 Clean the carrier regularly using warm water or car shampoo, especially when using or after using the carrier in coastal areas (the effect of salt water) or during periods when salt is applied to the roads (winter time).

F.2 Lubricate the coupling mechanism (but not the surfaces in contact with the tow ball surface) and other moving parts of the carrier when required.

F.3 Remove the carrier before using an automatic car wash.

F.4 When the carrier is removed from the vehicle, it must be stored in a dry storage area. All the components of the carrier must be stored safely. Remember to clean and maintain the carrier in accordance with the instructions.

F.5 If you lose part(s) of the carrier or part(s) of the carrier wear out, only use genuine Skoda spare parts as replacements. Spare parts can be purchased from your dealer or manufacturer.

F.6 To ensure that you receive the spare parts quickly and to avoid time-consuming queries, please provide the relevant product details and the serial number when placing an order or making an inquiry.

F.7 In order to ensure that you are able to replace lost or defective keys as quickly as possible, note down the lock and key number which can be found on your key and lock.

CZ

A.0 Všeobecná ustanovení

A.1 Společnost Skoda nepřebírá odpovědnost za újmu na zdraví, škodu na movitém či nemovitém majetku, ztrátu zisku nebo jakoukoli jinou ztrátu či škodu způsobenou nevhodnou montáží nebo nesprávným použitím nosiče, včetně montáže nebo použití v rozporu s návodem k sestavení, montážním návodem nebo jakýmikoli jinými písemnými či ústními pokyny udělenými společností Skoda nebo prodejcem výrobků společnosti Skoda.

A.2 Nosič a jeho součásti se nesmějí žádným způsobem upravovat.

A.3 S veškerými dotazy týkajícími se funkce a použití nosiče, včetně příslušných omezení, se obraťte na prodejce výrobků Skoda. Pečlivě si přečtěte všechny dodané návody a informace o záruce dřív, než nosič namontujete a začnete jej používat.

B.0 Montáž

B.1 V návodu k montáži zkontrolujte, že vám byly dodány všechny nezbytné součásti nosiče.

B.2 Pečlivě si přečtete montážní návod i seznam doporučení (pokud je přiložen). Dodržujte uvedený sled úkonů a postupujte v daném pořadí bodů 1, 2, 3 atd.

B.3 Nepokoušejte se namontovat nosič jakýmkoli jiným způsobem, než jaký je uveden v návodu k montáži.

C.0 Zatížení

C.1 Nepřekračujte maximální zatížení nosiče, které je uvedeno v návodu k montáži. Kromě toho má vždy přednost maximální doporučené vlastní zatížení vozidla před zatížením nosiče uvedeném v návodu k montáži. Platná je vždy nižší z obou hodnot maximálního zatížení a tu nepřekračujte.

C.2 Maximální zatížení nosiče uvedené v návodu k montáži platí pro pohybující se i zaparkovaná vozidla.

C.3 Náklad musí být pečlivě zajištěn. K zajištění nákladu nepoužívejte elastické poutací popruhy.

C.4 Vždy zkontrolujte, že maximální hmotnost připadající na jedno jízdní kolo nepřekračuje hmotnost uvedenou v návodu k montáži.

C.5 Pokud máte nosič kol s montáží na zadní dveře vozidla nebo na tažné zařízení, vždy naložte největší a nejtěžší kola nejblíže k vozidlu a teprve poté naložte kola menší a lehčí.

C.6 Nosič je konstrukčně uzpůsoben pouze k převážení kol se standardními rámy. Nepřepravujte na nosiči tandemová kola. Vždy zkontrolujte maximální velikost (průměr) rámu kola uvedenou v návodu k montáži.

C.7 Pokud chcete na nosiči přepravovat kola s karbonovými rámy nebo vidlicemi, zeptejte se nejdřív výrobce nebo prodejce kola.

C.8 Společnost Skoda nepřebírá odpovědnost za jakékoli poškození karbonových rámů nebo vidlic, které vzniklo během montáže a/nebo používání nosiče.

C.9 Všechny součásti kol, které se mohou lehce uvolnit, musí být před přepravou kola sejmuty. Toto opatření se týká zejména dětských sedaček, košíků, zámků (pokud nejsou trvale namontovány) a pumpiček, protože by se mohly během přepravy působením zvýšeného odporu vzduchu a vibrací uvolnit a ohrozit ostatní účastníky silničního provozu.

C.10 Pokud máte vozidlo s funkcí automatického otevírání zavazadlového prostoru nebo zadních výklopných dveří spolu s nosičem namontovaným na zadní straně vozidla, musíte tuto funkci deaktivovat a otevírat zavazadlový prostor ručně. Jinak byste mohli poškodit vozidlo i nosič.

C.11 Náklad označte vhodnými světly a varovnými signály podle platných místních předpisů.

C.12 U vozidel s první homologací po 1. říjnu 1998 nesmí nosič namontovaný na zadní straně vozidla a náklad zakrývat třetí brzdové světlo vozidla. Třetí brzdové světlo vozidla musí být viditelné:

› pod úhlem 10 stupňů vlevo i vpravo od podélné osy vozidla,

› pod úhlem 10 stupňů nad a 5 stupňů pod vodorovnou osou vozidla.

Pokud tyto číselné hodnoty nelze dodržet, musíte na vozidlo namontovat náhradní brzdové světlo. Při používání nosiče se řiďte příslušnými předpisy.

C.13 Návod k montáži, bezpečnostní pokyny a osvědčení o evropské homologaci (je-li k dispozici) převážejte ve vozidle, na kterém je nosič namontován.

D.0 Důležité informace týkající se nosičů s montáží na tažné zařízení

D.1 Nosiče s montáží na tažné zařízení nejsou vhodné pro tažná zařízení, která jsou vyrobena pouze z hliníku nebo ze slitiny GGG40 (litiny).

D.2 Kulová hlavice i válcová část tažného zařízení, která zasahuje 2 cm pod kulovou hlavici, musí být vyrobeny z oceli. Držák kulové hlavice tažného zařízení však může být vyroben z hliníku.

D.3 Celková hmotnost nosiče a nákladu nesmí nikdy překročit maximální nosnost tažného zařízení. Informace o nosnosti tažného zařízení naleznete na štítku vedle tažného zařízení nebo v brožuře s technickými údaji vozidla.

D.4 Vždy zkontrolujte, zda není kulová hlavice tažného zařízení špinavá, mastná nebo poškozená. Někteří výrobci dodávají kulové hlavice tažných zařízení spolu s ochrannou fólií nebo povlakem. Tuto fólii nebo povlak před použitím nosiče odstraňte, protože má negativní vliv na tření a stabilitu hlavice.

D.5 Než se vydáte na cestu, zkontrolujte funkčnost světel. Pokud používáte mlhové světlo umístěné na nosiči, nesmíte současně svítit mlhové světlo vozidla. Mlhové světlo vozidla se obvykle automaticky vypíná, když vozidlo zaznamená, že je připojen kabel mlhových světel nosiče. Vždy zkontrolujte, zda tomu tak skutečně je.

D.6 Pokud se nosič na kulové hlavici tažného zařízení pohybuje nebo pokud dojde ke snížení svěrací síly při zatažení páky, je třeba tuto svěrací sílu seřídit v souladu s pokyny uvedenými v návodu k montáži. Pokud si nejste jisti, obraťte se na místního prodejce výrobků Skoda.

D.7 Pokud máte nosič s funkcí snadného přístupu do zavazadlového prostoru, vždy před cestou zkontrolujte, že je tato funkce bezpečně zajištěna v přepravní poloze.

D.8 Dodržujte bezpečnou vzdálenost mezi nosičem, jízdními koly a trubkou výfuku, předejdete tak poškození nosiče a kol působením tepla. Horká trubka výfuku a horké výfukové plyny mohou poškodit součásti nosiče a/nebo kol. U určitých modelů vozidel je třeba namontovat prodlužovací nástavec trubky výfuku. Požadavky týkající se vašeho vozidla vám rád sdělí místní prodejce výrobků Skoda.

E.0 Jízdní vlastnosti a dopravní předpisy

E.1 Tento výrobek není schválen pro jízdu v terénu, a proto se nesmí používat při jízdě mimo silniční komunikace. Vždy přizpůsobte rychlost jízdy aktuálnímu stavu vozovky, podmínkám silničního provozu a rovněž převáženému nákladu. Pravidelně kontrolujte upevnění nákladu.

E.2 Řidič vozidla nese výlučnou odpovědnost za zajištění bezchybného stavu a bezpečného upevnění nosiče a nákladu (i tehdy, jestliže montáž nebo nakládání prováděla třetí osoba).

E.3 Po ujetí krátké vzdálenosti (50 km) a poté v pravidelných intervalech kontrolujte, zda je nosič bezpečně upevněn. Pokud zaznamenáte nezvyklý hluk, pohyb nákladu a/nebo nosiče, změnu chování vozidla nebo cokoli nezvyklého, zastavte a zkontrolujte, zda jsou nosič i náklad správně zajištěny v souladu s návodem k montáži.

E.4 Montáž nosiče může zvýšit celkovou délku a hmotnost vozidla. Převážená jízdní kola mohou navíc zvýšit celkovou šířku a výšku vozidla. Proto dbejte zvýšené opatrnosti při couvání a vjíždění do garáží, najíždění na trajekty apod.

E.5 Jakékoli poškozené nebo opotřebované součásti nosiče neprodleně vyměňte. Během přepravy musí být všechny páky, šrouby a matice utaženy podle pokynů uvedených v návodu k montáži.

E.6 Nosiče, které jsou vybaveny zámkem, musí být trvale v uzamknuté poloze. Klíče vyjměte ze zámku a během přepravy je mějte uložené ve vozidle.

E.7 Nezapomeňte, že při jízdě s namontovaným nosičem se mohou změnit jízdní vlastnosti vozidla i jeho chování při brždění (včetně projíždění zatáček) a že vozidlo může být citlivější na boční vítr.

E.8 V některých případech je třeba v souladu s místními předpisy připevnit k nosiči přídavnou registrační značku.

E.9 Rychlost vozidla přizpůsobte převáženému nákladu a aktuálním podmínkám provozu, například druhu a stavu vozovky, povětrnostním podmínkám, hustotě provozu a platným rychlostním omezením. Za žádných okolností však nesmí překročit 130 km/h. Vždy dodržujte nejvyšší dovolenou rychlost a další dopravní předpisy.

E.10 Přes zpomalovací prahy přejíždějte pomalu, maximální rychlostí 10 km/h.

E.11 Během jízdy může vznikat aerodynamický hluk, který se liší v závislosti na typu vozidla a nákladu.

E.12 Nepoužívaný nosič z vozidla odmontujte. Ušetříte tak palivo, omezíte nepříznivý vliv vyšší spotřeby na životní prostředí a zajistíte vyšší bezpečnost ostatních účastníků silničního provozu.

F.0 Údržba

F.1 Nosič pravidelně čistěte pomocí teplé vody a autošampónu, a to zejména při použití v pobřežních oblastech, kde je nosič vystaven účinkům slané vody, a během zimního období, kdy se na silnicích používá posypová sůl.

F.2 Podle potřeby promazávejte spojkový mechanismus (nikoli však povrchy, které přicházejí do styku s povrchem kulové hlavice tažného zařízení) a další pohyblivé součásti nosiče.

F.3 Před použitím automatické mycí linky sejměte nosič z vozidla.

F.4 Po odmontování skladujte nosič na suchém místě. Všechny součásti nosiče musí být bezpečně uloženy. Nezapomínejte nosič čistit a udržovat podle pokynů uvedených v návodu.

F.5 Jako náhradu za ztracené nebo opotřebované součásti nosiče používejte pouze originální náhradní díly Skoda. Náhradní díly je možno zakoupit u prodejce nebo u výrobce.

F.6 Při odesílání objednávky nebo poptávky vždy uvádějte podrobné informace o výrobku, včetně jeho výrobního čísla. Vyhnete se tak časově náročnému vyřizování dotazů a náhradní díly obdržíte rychle.

F.7 Poznačte si číslo zámku a klíče, které se nachází přímo na tomto zámku a klíči. Náhradu za ztracené nebo vadné klíče tak obdržíte bez prodlev.

DE

A.0 Allgemeines

A.1 Für Personenschäden, Schäden an beweglichem und unbeweglichem Eigentum, entgangenen Gewinn oder jede andere Art von Verlusten oder Schäden aufgrund unsachgemäßer Montage oder Nutzung des Trägers, einschließlich einer Montage oder Nutzung entgegen der Montageanleitung oder einer anderen, schriftlich oder mündlich durch Skoda oder einen Skoda-Händler erteilten Anleitung, übernimmt Skoda keine Haftung.

A.2 Der Träger und dessen Einzelteile dürfen nicht verändert werden.

A.3 Fragen Sie Ihren Skoda-Händler, wenn Sie Fragen zur Funktion, Nutzung, bzw. Beschränkungen und Belastungsgrenzen des Trägers haben. Lesen sie alle Anleitungen und Garantieinformationen sorgsam durch, bevor Sie ihn zusammenbauen und nutzen.

B.0 Montage

B.1 Überprüfen Sie mit Hilfe der Montageanleitung, ob alle angegebenen Teile des Trägers mitgeliefert wurden.

B.2 Lesen und beachten Sie die beiliegende Montageanleitung und Empfehlungsliste genau. Montieren Sie dann den Träger in der angegebenen Reihenfolge, indem Sie den Punkten 1, 2, 3 usw. folgen.

B.3 Versuchen Sie nicht, den Träger anders als in der Montageanleitung angegeben zusammenzubauen.

C.0 Beladung

C.1 Die in der Montageanleitung angegebene maximale Zuladung für den Träger darf nicht überschritten werden. Die maximale, für Ihr Fahrzeug empfohlene Zuladung hat jedoch Priorität gegenüber der Zuladung, die in der Montageanleitung angegeben wird. Stets ist der niedrigere empfohlene Wert für die maximale Zuladung zu berücksichtigen. Dieser Wert darf nicht überschritten werden.

C.2 Die in der Montageanleitung für den Träger angegebene maximale Zuladung gilt sowohl für fahrende wie auch geparkte Fahrzeuge.

C.3 Die Ladung muss sorgsam gesichert werden. Dabei dürfen keine elastischen Spanngurte verwendet werden.

C.4 Stellen Sie sicher, dass Sie das in der Montageanleitung pro Fahrrad angegebene Maximalgewicht nicht überschreiten.

C.5 Wenn Sie Fahrräder auf einem Heckklappenträger oder Träger für die Anhängerkupplung anbringen, positionieren Sie stets das größte und schwerste Fahrrad in unmittelbarer Nähe zum Wagen und danach die kleineren, leichteren Räder.

C.6 Der Träger ist ausschließlich für Standard-Fahrradrahmen ausgelegt. Tandem-Räder dürfen mit dem Träger nicht transportiert werden. Prüfen Sie stets, dass Sie die in der Montageanleitung angegebene Rahmenabmessung (Durchmesser) nicht überschreiten.

C.7 Fragen Sie bei Rädern mit Carbon-Rahmen oder -Gabeln stets den Hersteller oder Händler um sicherzustellen, dass Ihr Modell mit dem Träger transportiert werden darf.

C.8 Skoda übernimmt keine Haftung für Schäden an Carbon-Rahmen oder -Gabeln während der Montage und / oder der Nutzung des Trägers.

C.9 Alle leicht ablösbaren Teile des Fahrrads, einschließlich Kindersitze, Körbe, Schlösser (nicht fest montiert) und Luftpumpen, müssen vor dessen Transport abgenommen werden. Diese Teile können sich während des Transports aufgrund des erhöhten Luftwiderstands und der entstehenden Vibrationen lösen und andere Verkehrsteilnehmer in Gefahr bringen.

C.10 Wenn Ihr Fahrzeug mit einer Kofferraum- oder Heckklappen-Öffnungsautomatik ausgestattet ist, muss diese Funktion deaktiviert werden und der Kofferraum manuell geöffnet werden, sofern der Träger angebracht ist, um Schäden am Fahrzeug und / oder Träger zu verhindern.

C.11 Wenn erforderlich, muss die Ladung, in Übereinstimmung mit der lokalen Gesetzgebung, mit geeigneter Beleuchtung und Warnzeichen versehen werden.

C.12 Bei Fahrzeugen eines Typs mit einer erstmaligen Typengenehmigung nach dem 1. Oktober 1998 darf der Träger die dritte Bremsleuchte nicht verdecken. Die dritte Bremsleuchte des Fahrzeugs muss sichtbar sein:

› 10 Grad nach links und rechts von der Fahrzeuglängsachse

› 10 Grad über und 5 Grad unter der Fahrzeughorizontalachse

Wenn diese Angaben nicht erfüllt sind, ist eine Ersatzbremsleuchte anzubringen. Bei der Nutzung des Trägers sind die nationalen Gesetze zu berücksichtigen.

C.13 Führen Sie die Montageanleitung, die Sicherheitsanweisungen und ggf. die EG-Betriebserlaubnis in dem Fahrzeug mit, an dem der Träger angebracht ist.

D.0 Wichtige Information zu Trägern für die Anhängerkupplung

D.1 Der Träger für die Anhängerkupplung ist nicht geeignet für Anhängerkupplungen, die vollständig aus Aluminium oder GGG40 (Gusseisen) bestehen.

D.2 Die Kupplungskugel und der zylindrische Bereich 2 cm unterhalb der Kupplungskugel müssen aus Stahl gefertigt sein. Die Kugelstange (Halterung der Kupplungskugel) kann jedoch aus Aluminium gefertigt sein.

D.3 Das Gesamtgewicht aus Träger und Last darf die zulässige Stützlast der Anhängerkupplung keinesfalls übersteigen. Informationen zur Stützlast Ihrer Anhängerkupplung finden Sie auf der Plakette neben der Kupplung oder in der Fahrzeugunterlagen.

D.4 Stellen Sie stets sicher, dass die Kupplungskugel frei von Schmutz und Öl ist und keine Beschädigungen aufweist. Einige Hersteller bedecken die Kupplungskugel mit einer Schutzfolie oder einer Beschichtung. Diese Folie oder die Beschichtung ist zu entfernen bevor der Träger verwendet wird um negative Auswirkungen auf Reibung und Stabilität zu vermeiden.

D.5 Vor der Abfahrt muss die Beleuchtung auf ihre Funktionsfähigkeit geprüft werden. Wenn Sie eine Nebelschlussleuchte am Träger verwenden, stellen Sie sicher, dass die Nebelschlussleuchte am Fahrzeug nicht gleichzeitig eingeschaltet ist. Gewöhnlich schaltet die Nebelschlussleuchte am Fahrzeug automatisch aus, wenn das Fahrzeug die angeschlossene Leuchte des Trägers erkennt. Überprüfen Sie, ob dies tatsächlich der Fall ist.

D.6 Wenn der Träger sich auf dem Kupplungskopf bewegt oder die Spannkraft bei Betätigung des Befestigungsmechanismus nachlässt, muss die Spannkraft des Kupplungskopfes gemäß der Montageanleitung angepasst werden. Wenden Sie sich an Ihren örtlichen Skoda-Händler, wenn Sie Rat oder Hilfe benötigen.

D.7 Wenn der Träger über einen Abklappmechanismus für einfachen Zugang zum Kofferraum verfügt, ist sicherzustellen, dass dieser Mechanismus während der Fahrt sicher in der Transportposition eingerastet ist.

D.8 Halten Sie einen Sicherheitsabstand zwischen Träger / Fahrrädern und Auspuffrohr ein, um Schäden am Träger und / oder an den Fahrrädern zu vermeiden. Das heiße Auspuffrohr und/oder die Auspuffabgase können Teile des Trägers und / oder der Fahrräder beschädigen. Bei bestimmten Fahrzeugmodellen ist eine Auspuffverlängerung notwendig. Lassen Sie sich von Ihrem Skoda-Händler beraten, wenn Sie Zweifel hinsichtlich der Anforderungen an Ihre Fahrzeug haben.

E.0 Fahrverhalten und Vorschriften

E.1 Dieses Produkt ist nicht für Geländefahrten zugelassen und darf daher nicht auf solchen Fahrten verwendet werden. Passen Sie Ihre Geschwindigkeit den jeweiligen Straßenverhältnissen und der transportieren Last an. Überprüfen Sie regelmäßig die Befestigung der Ladung.

E.2 Der Fahrzeugführer allein ist verantwortlich sicherzustellen, dass der Träger in einwandfreiem Zustand und die Ladung sicher befestigt ist (selbst wenn diese von einem Dritten befestigt wurde).

E.3 Überprüfen Sie bei jeder Nutzung, zunächst nach einer kurzen Strecke (50 km) und dann in regelmäßigen Abständen, dass der Träger sicher befestigt ist. Sollten Sie ungewöhnliche Geräusche, Bewegung der Ladung und /oder des Trägers, ein verändertes Fahrzeugverhalten oder ungewöhnliche Umstände bemerken, halten Sie an und überprüfen Sie, ob Träger und Last richtig gesichert sind, und befestigen Sie diese wieder in Übereinstimmung mit der Montageanleitung.

E.4 Die Fahrzeuggesamtlänge und / oder Höhe kann durch die Montage eines Trägers erhöht werden. Die transportierten Räder können die Gesamthöhe und -breite verändern. Seien Sie insbesondere vorsichtig, wenn Sie wenden oder in eine Garage oder auf eine Fähre etc. fahren.

E.5 Ersetzen Sie alle beschädigten oder verschlissenen Teile des Trägers unverzüglich. Während des Transports müssen alle Hebel, Bolzen und / oder Schrauben gemäß der Montageanleitung angezogen sein.

E.6 Träger, die mit einem Schloss angebracht werden, müssen sich stets in verriegelter Position befinden. Der Schlüssel muss abgezogen und während des Transports im Inneren des Fahrzeugs aufbewahrt werden.

E.7 Beachten Sie, dass sich das Fahr- und Bremsverhalten (insbesondere in den Kurven) Ihres Fahrzeugs verändert und das Fahrzeug empfindlicher auf Seitenwinde reagieren kann, wenn der Träger montiert ist.

E.8 Gegebenenfalls ist ein zusätzliches Kennzeichen notwendig. Dies ist an der geeigneten Stelle am Träger und in Übereinstimmung mit den lokalen Gesetzen anzubringen.

E.9 Die Fahrzeuggeschwindigkeit ist stets der transportieren Last und den aktuellen Fahrbedingungen sowie der Fahrbahnart, der Fahrbahnqualität, den Windbedingungen, der Verkehrsintensität und den geltenden Geschwindigkeitsbegrenzungen anzupassen. Sie darf jedoch in keinem Fall 130 km/h überschreiten. Geltende Geschwindigkeitsbegrenzungen oder andere Verkehrsvorschriften sind stets zu beachten.

E.10 Fahren Sie langsam über Bremsschwellen; Maximalgeschwindigkeit: 10 km/h.

E.11 Beachten Sie, dass während der Fahrt, je nach Fahrzeug und Ladung, Windgeräusche entstehen und sich verändern können.

E.12 Aus Gründen der Kraftstoffeinsparung und Umweltverträglichkeit sowie zur der Sicherheit anderer Verkehrsteilnehmer ist der Träger vom Fahrzeug abzumontieren, wenn er nicht in Gebrauch ist.

F.0 Wartung

F.1 Reinigen Sie den Träger regelmäßig mit warmem Wasser oder Autoshampoo, insbesondere nach Nutzung des Trägers in Küstenregionen (Salzwassereinwirkung) und nach Winterperioden mit Einsatz von Streusalz auf den Straßen.

F.2 Schmieren Sie bei Bedarf den Kupplungsmechanismus des Trägers (jedoch nicht die Flächen in Kontakt mit der Kupplungskugel) und andere bewegliche Teile des Trägers.

F.3 Nehmen Sie den Träger ab, bevor Sie eine automatische Waschanlage nutzen.

F.4 Wenn der Träger vom Fahrzeug abgenommen ist, ist er in einem trockenen Lagerbereich zu lagern. Alle Komponenten des Trägers müssen sicher verstaut werden. Vergessen Sie nicht, den Träger gemäß der Anleitung zu reinigen und zu warten.

F.5 Sollten Sie ein oder mehrere Teile des Trägers verlieren oder diese verschleißen, verwenden Sie ausschließlich Skoda-Originalersatzteile, um diese zu ersetzen. Ersatzteile erhalten Sie bei Ihrem Händler oder Hersteller.

F.6 Um zu gewährleisten, dass Sie Ihre Ersatzteile schnell erhalten und um zeitaufwendige Rückfragen zu vermeiden, geben Sie bitte die Produktdetails und die Seriennummer an, wenn Sie eine Bestellung aufgeben oder eine Anfrage stellen.

F.7 Damit Sie im Falle von verloren gegangenen oder defekten Schlüsseln schnellstmöglich Ersatz erhalten, notieren Sie sich die Schloss- und Schlüsselnummer, die auf Ihrem Schloss und Ihrem Schlüssel steht.

ES

A.0 Información general

A.1 Skoda no asume responsabilidad alguna por las lesiones que puedan sufrir las personas, los daños en propiedades muebles o inmuebles, la pérdida de beneficios o cualquier otra pérdida o daños causados por el montaje o el uso inadecuado del portabicicletas, incluidos, aunque no de forma exclusiva, el montaje o el uso en conflicto con las instrucciones de ensamblaje, de montaje o de cualquier otro tipo que Skoda o su distribuidor hayan proporcionado por escrito o verbalmente.

A.2 El portabicicletas y sus piezas no pueden modificarse de forma alguna.

A.3 Consulte al distribuidor de Skoda si tiene alguna pregunta sobre el funcionamiento, el uso y los límites del portabicicletas. Lea atentamente todas las instrucciones así como la información de garantía antes de instalar el portabicicletas y utilizarlo.

B.0 Instalación

B.1 Consulte las instrucciones de montaje para asegurarse de que dispone de todas las piezas necesarias del portabicicletas.

B.2 Lea detenidamente las instrucciones de montaje y la lista de recomendaciones, si se incluye. Instale después la unidad en la secuencia correcta siguiendo los puntos 1, 2, 3, etc.

B.3 No intente instalar el portabicicletas de ninguna otra forma que no sea la que se muestra en las instrucciones de montaje.

C.0 Carga

C.1 No debe sobrepasarse la carga máxima del portabicicletas, según se especifica en las instrucciones de montaje. Además, la carga máxima recomendada para el propio vehículo siempre tiene prioridad

sobre la carga especificada en las instrucciones de montaje. Siempre se aplica la carga máxima recomendada más baja y no debe sobrepasarse.

C.2 La carga máxima para el portabicicletas, según se especifica en las instrucciones de montaje, se aplica a los vehículos en movimiento y también a los aparcados.

C.3 La carga debe asegurarse con cuidado. No deben utilizarse correas elásticas.

C.4 No supere el peso máximo por bicicleta especificado en las instrucciones de montaje.

C.5 Cuando se cargan bicicletas en un portabicicletas de portón trasero o de bola de remolque, sitúe siempre las bicicletas más grandes y pesadas más cerca del automóvil, seguidas de las bicicletas de menor tamaño y peso.

C.6 El portabicicletas se ha diseñado para transportar cuadros de bicicleta estándar; las bicicletas tándem no deben transportarse en él. Compruebe siempre el tamaño máximo de cuadro de bicicleta (diámetro) especificado en las instrucciones de montajes, y no lo supere.

C.7 En el caso de las bicicletas con horquillas o cuadros de carbono, consulte siempre al fabricante o distribuidor de la bicicleta para comprobar que se puede utilizar el portabicicletas.

C.8 Skoda no asume responsabilidad alguna por los daños que pudieran sufrir las horquillas o los cuadros de carbono durante el montaje y/o uso del portabicicletas.

C.9 Todas las piezas de las bicicletas que se puedan desmontar con facilidad deben retirarse antes del transporte, incluidas aunque no de forma exclusiva, los asientos para niños, las cestas, los candados (si no están montados de forma permanente) y las bombas de aire. Estas piezas pueden soltarse durante el transporte debido a la mayor resistencia al aire y las vibraciones, y constituir un peligro para otros usuarios de la carretera.

C.10 Si el vehículo cuenta con una función de apertura automática del maletero o portón trasero, debe desactivarse y el compartimento del equipaje debe abrirse manualmente cuando el portabicicletas de montaje trasero esté instalado para así evitar daños en el vehículo, en el portabicicletas o en ambos.

C.11 Si es necesario, la carga debe contar con las luces y señales de advertencia adecuadas de conformidad con la legislación local.

C.12 En el caso de los vehículos homologados después del 1 de octubre de 1998, el portabicicletas o la carga montados en la parte trasera no deben tapar la tercera luz de freno. Esta luz debe ser visible desde:

› 10 grados a la izquierda y a la derecha del eje longitudinal del vehículo

› 10 grados por encima y 5 por debajo del eje horizontal

Si no se cumplen estos límites, debe instalarse una luz de freno de reemplazo opcional. Debe tenerse en cuenta la legislación nacional cuando se utilice el portabicicletas.

C.13 Conserve las instrucciones de montaje y de seguridad, y (si procede) el tipo de aprobación de la CE en el vehículo mientras el portabicicletas esté montado.

D.0 Información importante para los portabicicletas montados en la bola de remolque

D.1 El portabicicletas montado en la bola de remolque no es adecuado para bolas fabricadas totalmente en aluminio o GGG40 (hierro fundido).

D.2 La bola y la pieza cilíndrica de la barra que llega 2 cm por debajo de la bola deben ser de acero. No obstante, el soporte de la bola de remolque puede ser de aluminio.

D.3 El peso combinado del portabicicletas y la carga no debe superar la capacidad permitida para la bola de remolque. Consulte la información sobre la capacidad de la bola de remolque en una placa situada al lado de la bola o en el manual de instrucciones del vehículo.

D.4 Compruebe siempre que la bola de remolque esté limpia, no tenga aceite y no esté deteriorada. Algunos fabricantes cubren las bolas con un revestimiento o con papel de aluminio para protegerlas. Hay que quitar esta funda de protección antes de utilizar el portabicicletas ya que tiene un efecto negativo en la fricción y en la estabilidad.

D.5 Antes de ponerse en marcha hay que comprobar el funcionamiento de las luces. Cuando se utilicen luces antiniebla en el portabicicletas, compruebe que la luz antiniebla del vehículo no esté activada al mismo tiempo. Normalmente, la luz antiniebla del vehículo se apaga automáticamente cuando el vehículo detecta que el enchufe está conectado. Compruebe si este es el caso.

D.6 Si el portabicicletas se desplaza sobre la bola de remolque o si se reduce la fuerza de sujeción al manipular el asa de fijación, la fuerza de sujeción de la bola debe ajustarse de acuerdo con las instrucciones de montaje. Consulte a su distribuidor local de Skoda para obtener ayuda.

D.7 Si el portabicicletas tiene un mecanismo de inclinación para facilitar el acceso al maletero, asegúrese de que dicho mecanismo está bien bloqueado en la posición de transporte cuando se desplace con el portabicicletas montado.

D.8 Mantenga un espacio de seguridad entre el portabicicletas/bicicletas y el tubo de escape para evitar que el calor cause daños en el portabicicletas o en las bicicletas. El tubo de escape caliente o el humo que sale por él podría dañar las piezas del portabicicletas o las bicicletas En algunos modelos, se necesita una extensión del tubo de escape. Consulte a su distribuidor de Skoda si tiene dudas sobre los requisitos que se aplican a su vehículo.

E.0 Normativas y características de conducción

E.1 Este producto no se ha aprobado para conducción campo a través y no debe utilizarse en ese tipo de recorridos. Adapte la velocidad a las condiciones de la carretera y de la carga que transporta. Compruebe con regularidad las sujeciones de la carga.

E.2 El conductor del vehículo es el único responsable de comprobar que el portabicicletas está en buen estado y que tanto el portabicicletas como la carga están debidamente sujetos (aunque lo haya montado una tercera persona).

E.3 Cada vez que utilice el portabicicletas, compruebe que está bien sujeto tras conducir una distancia corta (50 km) y a intervalos periódicos a partir de entonces. Si nota algún ruido fuera de lo normal, movimiento de la carga o del portabicicletas, comportamiento distinto del vehículo o cualquier otra cosa poco común, deténgase y compruebe que el portabicicletas y la carga están sujetos con seguridad según las instrucciones de montaje.

E.4 La longitud y/o el peso total del vehículo puede incrementarse al instalar un portabicicletas. Las bicicletas también pueden aumentar la anchura y el peso total del vehículo. Tenga especial cuidado al conducir marcha atrás o al entrar en garajes, ferries, etc.

E.5 Sustituya inmediatamente las piezas del portabicicletas que estén deterioradas o gastadas. Durante el transporte, deben apretarse bien todas las palancas, pernos o tuercas de conformidad con las instrucciones de montaje.

E.6 Los portabicicletas equipados con un cierre deben estar siempre en la posición de bloqueados. Las llaves se pueden quitar y guardar en el vehículo durante el transporte.

E.7 Tenga en cuenta que las características de conducción y el comportamiento de frenado del vehículo (también en curvas) podrían cambiar y el que el vehículo podría verse afectado por ráfagas de viento laterales cuando el portabicicletas está instalado.

E.8 Se podría necesitar una placa de matrícula adicional, que deberá colocarse en la parte adecuada del portabicicletas de conformidad con la legislación local.

E.9 La velocidad del vehículo debe ajustarse siempre a la carga que se transporta y a las condiciones de conducción en cada momento como, por ejemplo, el tipo de carretera, el estado de la misma, el viento, la intensidad del tráfico y los límites de velocidad aplicables, aunque en ningún caso debe superar los 130 km/h. Siempre deben respetarse los límites de velocidad aplicables y las demás normativas de tráfico.

E.10 Conduzca lentamente cuando haya bandas reductoras de velocidad, máximo 10 km/h.

E.11 Tenga en cuenta que el viento podría generar ruido durante el transporte, un ruido que variará según el vehículo y la carga.

E.12 Por motivos de ahorro de combustible e impacto medioambiental, además de la seguridad de los demás usuarios de la carretera, el portabicicletas debe retirarse del vehículo cuando no se utilice.

F.0 Mantenimiento

F.1 Limpie con regularidad el portabicicletas utilizando agua templada o champú para coche, especialmente cuando el portabicicletas se utilice, o se haya utilizado, en zonas costeras (efecto del agua salada) o durante los periodos en que se echa sal en las carreteras (invierno).

F.2 Lubrique el mecanismo de acoplamiento (pero no las superficies que están en contacto con la superficie de la bola de remolque) y demás piezas móviles del portabicicletas cuando sea necesario.

F.3 Retire el portabicicletas si va a utilizar un lavado automáticos de coches.

F.4 Cuando se retira el portabicicletas del automóvil, hay que guardarlo en un lugar seco. Todos los componentes del portabicicletas deben guardarse de forma segura. No olvide limpiar y conservar el portabicicletas según las instrucciones.

F.5 En caso de pérdida o desgaste de alguna pieza del portabicicletas, utilice únicamente repuestos genuinos Skoda para sustituirlas. Puede adquirir los recambios en su distribuidor o en el fabricante.

F.6 Para asegurarse de recibir los recambios rápidamente y evitar consultas que llevan mucho tiempo, facilite los detalles del producto y el número de serie cuando haga un pedido o realice una consulta.

F.7 Para conseguir rápidamente una llave de repuesto en caso de pérdida o deterioro, le aconsejamos que apunte los números de la cerradura y de la llave que podrá encontrar en ambos dispositivos.

FR

A.0 Informations générales

A.1 Skoda décline toute responsabilité en cas de dommages corporels, de dommages matériels de biens mobiliers ou immobiliers, de perte de profit, ou de tout autre dommage ou perte résultant du montage ou de l'utilisation inappropriés du porte-vélos, notamment, mais sans s'y limiter, en cas de montage ou d'utilisation ne respectant pas les instructions d'assemblage ou de montage, ou toute autre instruction, écrite ou verbale, formulée par Skoda ou un revendeur Skoda.

A.2 Le porte-vélos et l'ensemble des pièces qui le composent ne doivent en aucun cas être modifiés.

A.3 Consultez votre revendeur Skoda pour toute question relative au fonctionnement, à l'utilisation ou aux limites du porte-vélos. Veuillez également lire attentivement toutes les instructions et informations de garantie avant de monter et d'utiliser le porte-vélos.

B.0 Installation

B.1 Reportez-vous aux instructions d'assemblage afin de contrôler la présence de tous les éléments requis.

B.2 Lisez et suivez scrupuleusement les instructions d'assemblage et les recommandations fournies, le cas échéant. Procédez au montage de l'unité dans l'ordre indiqué, en commençant par l'étape 1, puis 2, 3, etc.

B.3 Ne tentez en aucun cas d'installer le porte-vélos autrement que conformément aux instructions de montage.

C.0 Chargement

C.1 Le poids de chargement maximal autorisé pour le porte-vélos, tel que spécifié dans les instructions d'assemblage, ne doit en aucun cas être dépassé. Par ailleurs, la charge maximale préconisée pour le véhicule lui-même a toujours priorité sur les spécifications indiquées dans les instructions d'assemblage. C'est toujours le poids maximal recommandé le plus faible qui s'applique, et qui ne doit en aucun cas être dépassé.

C.2 Le poids maximal autorisé pour le porte-vélos, tel que spécifié dans les instructions d'assemblage, s'applique aux véhicules en mouvement comme à l'arrêt.

C.3 Le chargement doit être correctement fixé. Notez que l'utilisation de tendeurs élastiques est strictement prohibée.

C.4 Contrôlez le poids maximal autorisé par vélo indiqué dans les instructions de montage, et veillez à ne pas le dépasser.

C.5 Lors du chargement de vélos sur un porte-vélos sur hayon arrière ou sur boule d'attelage, veillez à toujours placer les vélos les plus lourds et les plus volumineux du côté le plus près de la voiture.

C.6 Le porte-vélos a été conçu pour des cadres de vélo standard.
Il est strictement interdit de transporter des tandems à l'aide de ce porte-vélos. Contrôlez la taille de cadre de vélo maximale autorisée (diamètre), telle qu'indiquée dans les instructions de montage, et veillez à ne pas la dépasser.

C.7 Pour les vélos dotés d'un cadre ou de fourches en carbone, consultez le fabricant ou le revendeur du vélo pour vous assurer de l'utilisation possible du porte-vélos.

C.8 Skoda décline toute responsabilité quant à l'endommagement de cadres ou de fourches en carbone survenant lors du montage et/ou de l'utilisation du porte-vélos.

C.9 Tous les éléments pouvant être facilement démontés doivent être retirés du vélo avant le transport, notamment le siège enfant, panier, antivol (non fixes) ou pompe à air. Cette liste est non exhaustive. Ces éléments pourraient en effet se détacher lors du transport en raison de l'augmentation des vibrations et de la résistance à l'air, et constituer un danger pour les autres usagers de la route.

C.10 Si le véhicule est équipé d'une fonction d'ouverture automatique du coffre ou du hayon arrière, celle-ci doit impérativement être désactivée : le compartiment à bagages doit être ouvert manuellement en cas d'utilisation d'un porte-vélos sur hayon arrière, afin de ne pas endommager le véhicule et/ou le porte-vélos.

C.11 Si nécessaire, le chargement doit être complété avec les feux et signes d'avertissement appropriés, conformément à la législation locale en vigueur.

C.12 Dans la catégorie des véhicules du premier type, approuvés après le 1er octobre 1998, le porte-vélos sur hayon arrière et/ou le chargement ne doivent en aucun cas couvrir le troisième feu stop, qui doit pouvoir être visible à partir de :

› 10 degrés à gauche et à droite de l'axe longitudinal du véhicule ;

› 10 degrés au-dessus et 5 degrés en dessous de l'axe horizontal.

Si ces mesures ne sont pas respectées, il est impératif d'installer un feu stop de remplacement. L'utilisation du porte-vélos doit en tout temps tenir compte de la législation nationale en vigueur.

C.13 Conservez les instructions de montage ainsi que les consignes de sécurité et, le cas échéant, l'attestation CE de type dans le véhicule recevant le porte-vélos.

D.0 Informations importantes relatives aux porte-vélos avec fixation sur boule d'attelage

D.1 Les porte-vélos avec fixation sur boule d'attelage ne sont pas adaptés aux barres de remorquage en aluminium ou en GGG40 (fonte).

D.2 La boule d'attelage ainsi que la partie cylindrique de la barre de remorquage, qui atteint 2 cm en-dessous de la boule, doivent toutes deux être en acier. Néanmoins, le support de boule d'attelage peut quant à lui être constitué d'aluminium.

D.3 Le poids combiné du porte-vélos et du chargement ne doit en aucun cas dépasser la capacité de charge autorisée sur la boule d'attelage. Pour en savoir plus, consultez la plaque signalétique située en regard de la boule d'attelage ou le manuel du véhicule.

D.4 Vérifiez toujours que la boule d'attelage est exempte de poussière ou d'huile, et qu'elle est en bon état. Certains fabricants protègent leurs boules d'attelage à l'aide d'un revêtement ou d'une feuille de métal. En raison de son impact négatif sur la friction et la stabilité, veillez à toujours retirer cette protection avant d'utiliser le porte-vélos.

D.5 Veillez à contrôler le bon fonctionnement de l'ensemble des feux avant tout trajet. En cas d'utilisation du feu de brouillard du porte-vélos, vérifiez que son activation n'entraîne pas celle du feu de brouillard du véhicule. Celui-ci doit normalement s'éteindre automatiquement lorsque la fiche du porte-vélos est connectée. Vérifiez que c'est bien le cas.

D.6 Si le porte-vélos se déplace au niveau de la boule d'attelage ou que la force de serrage est réduite lors de l'utilisation de la poignée de fixation, veillez à ajuster cette force conformément aux instructions de montage. Demandez conseil ou assistance à votre revendeur Skoda local.

D.7 Si le porte-vélos est équipé d'un mécanisme d'inclinaison permettant un accès aisé au coffre, assurez-vous que ce mécanisme est correctement verrouillé en position de transport avant tout trajet.

D.8 Maintenez une distance de sécurité entre l'ensemble porte-vélos/vélos et le pot d'échappement, afin d'éviter tout dommage provoqués par la chaleur. Un pot d'échappement et/ou des gaz d'échappement chauds peuvent en effet endommager les composants du porte-vélos et/ou les vélos. Certains véhicules requièrent l'ajout d'un embout pour pot d'échappement. Consultez votre revendeur Skoda en cas de doute concernant les exigences relatives à votre véhicule.

E.0 Réglementation et caractéristiques de conduite

E.1 Ce produit n'a pas été approuvé et ne doit pas être utilisé pour la conduite tout-terrain. Adaptez votre vitesse aux conditions de route et au chargement transporté. Contrôlez régulièrement la fixation du chargement.

E.2 Il est de la seule responsabilité du conducteur de s'assurer du bon état du porte-vélos ainsi que de la bonne fixation de l'ensemble porte-vélos/chargement (même lorsque l'ensemble est installé par un tiers).

E.3 Lors de chaque utilisation du porte-vélos, vérifiez qu'il est correctement installé après avoir parcouru une courte distance (50 km), puis à intervalles réguliers. En cas de bruit inhabituel, de déplacement du chargement et/ou du porte-vélos, d'un comportement inhabituel du véhicule ou de tout autre détail inhabituel, arrêtez-vous afin de contrôler la fixation du porte-vélos et du chargement, conformément aux instructions de montage.

E.4 L'utilisation d'un porte-vélos peut entraîner l'augmentation de la longueur et/ou de la hauteur totale du véhicule. Les vélos eux-mêmes peuvent accroître la largeur et la hauteur totale du véhicule. Soyez particulièrement vigilent lors des marches arrière et/ou lors de l'entrée dans les garages ou les ferries, entre autres.

E.5 Remplacez immédiatement tout composant endommagé ou usé. Lors du transport, tous les leviers, boulons et/ou écrous doivent être serrés conformément aux instructions de montage.

E.6 Les porte-vélos fixés à l'aide d'un verrou doivent toujours être en position verrouillée. Il est également impératif de retirer les clés afin de les conserver dans le véhicule lors du transport.

E.7 Notez que l'utilisation d'un porte-vélos peut altérer les caractéristiques de conduite et de freinage du véhicule (y compris dans les virages) et le rendre sensible aux vents latéraux.

E.8 Il peut également s'avérer nécessaire d'ajouter une plaque d'immatriculation, fixée à l'emplacement dédié sur le porte-vélos, conformément à la législation locale en vigueur.

E.9 La vitesse du véhicule doit constamment être ajustée en fonction du chargement transporté et des conditions de route, telles que le type et la qualité de la route, les conditions météorologiques, l'intensité du trafic et les limitations de vitesse en vigueur, mais ne doit en aucun cas dépasser 130 km/h. Les limitations de vitesse applicables et l'ensemble de la législation routière en vigueur doivent toujours être observées.

E.10 Roulez lentement sur les dos d'âne, à une vitesse maximum de 10 km/h.

E.11 Notez que du bruit peut être induit par le vent lors du transport et que ce phénomène varie en fonction du véhicule et du chargement.

E.12 Pour des raisons d'économie de carburant et d'impact environnemental ainsi que pour la sécurité des autres usagers de la route, le porte-vélos doit être retiré lorsqu'il n'est pas utilisé.

F.0 Entretien

F.1 Nettoyez régulièrement le porte-vélos à l'eau chaude ou à l'aide de shampooing pour voiture, en particulier en cas d'utilisation du porte-vélos dans des régions côtières (en raison du sel) ou en hiver, lorsque les routes sont salées.

F.2 Lubrifiez le mécanisme de couplage (à l'exception des surfaces en contact avec la surface de la boule d'attelage) ainsi que les composants amovibles du porte-vélos dès que cela s'avère nécessaire.

F.3 Retirez le porte-vélos avant de passer sous un portique de lavage automatique.

F.4 Une fois retiré, le porte-vélos doit être conservé dans un endroit sec et les composants doivent être correctement entreposés. Veillez également à nettoyer et à entretenir le porte-vélos conformément aux instructions.

F.5 En cas d'usure ou de perte de composants, utilisez exclusivement des pièces de rechange Skoda d'origine. Adressez-vous à votre revendeur ou à votre fabricant.

F.6 Afin de recevoir les pièces de rechange rapidement et de gagner du temps, pensez à indiquer les informations produit pertinentes ainsi que les numéros de série lors de toute commande ou demande.

F.7 Afin d'assurer un remplacement rapide de vos clés en cas de perte ou de dysfonctionnement, notez dès à présent le numéro figurant sur le verrou et les clés.

IT

A.0 Aspetti generali

A.1 Skoda non si assume alcuna responsabilità per infortuni a persone, danni a beni mobili o fissi, perdita di profitto o qualsiasi altro danno o perdita causati da un montaggio o da un utilizzo errato del portabici, tra cui, a titolo esemplificativo, il montaggio e l'uso in conflitto con le istruzioni o con qualsiasi altra indicazione fornita in forma scritta oppure orale da Skoda o da un rivenditore Skoda.

A.2 Il portabici e ogni sua parte non possono essere modificati in alcun modo.

A.3 Contattare il rivenditore Skoda in caso di domande sul funzionamento, sull'utilizzo e sui limiti del portabici. Leggere tutte le istruzioni e le informazioni sulla garanzia con attenzione prima di montare e utilizzare il portabici.

B.0 Montaggio

B.1 Leggere le istruzioni di montaggio per assicurarsi che siano presenti tutte le parti necessarie del portabici.

B.2 Leggere e seguire con attenzione le istruzioni di montaggio e la lista di raccomandazioni, se presente. Poi montare l'unità nella sequenza corretta rispettando l'ordine dei punti (1, 2, 3 e così via).

B.3 Non tentare di montare il portabici in modo diverso rispetto a quello mostrato nelle istruzioni di montaggio.

C.0 Caricamento

C.1 Non è consentito superare il carico massimo del portabici specificato nelle istruzioni di montaggio. Il carico massimo consigliato per il veicolo ha inoltre la priorità rispetto al carico specificato nelle istruzioni di montaggio. Applicare sempre il carico massimo inferiore indicato senza superarlo.

C.2 Il carico massimo per il portabici, indicato nelle istruzioni di montaggio, si applica sia ai veicoli in movimento che ai veicoli parcheggiati.

C.3 Il carico deve essere bloccato in modo sicuro. L'uso di cinghie elastiche non è consentito.

C.4 Verificare e non superare il peso massimo per bicicletta indicato nelle istruzioni di montaggio.

C.5 Nel caricare le biciclette su un portabici montato sul portellone posteriore o su un gancio da traino, posizionare sempre le biciclette più grandi e più pesanti vicino al veicolo e poi caricare quelle più piccole e più leggere.

C.6 Il portabici è stato ideato per portare solo biciclette con telai standard. Sul portabici non è possibile trasportare tandem. Verificare sempre e non superare la grandezza massima del telaio della bici (diametro) specificata nelle istruzioni di montaggio.

C.7 In caso di biciclette con forcelle o telai in carbonio, verificare con il produttore o il rivenditore della bicicletta se è possibile utilizzare il portabici.

C.8 Skoda non si assume alcuna responsabilità per qualsiasi danno arrecato a telai o forcelle di carbonio durante la fase di montaggio e/o di utilizzo del portabici.

C.9 Tutte le parti facilmente rimovibili delle biciclette devono essere rimosse prima del trasporto, inclusi, a titolo esemplificativo, seggiolini per bambini, cesti, lucchetti/catene antifurto (a meno che non siano installati in modo permanente) e pompe. Queste parti potrebberp staccarsi durante il trasporto a causa della maggiore resistenza dell'aria e delle vibrazioni e possono costituire un pericolo per pedoni e veicoli presenti sulla strada.

C.10 Se il veicolo è dotato di un'apertura automatica del bagagliaio o del portellone posteriore, questa funzione deve essere disabilitata e lo scompartimento per i bagagli deve essere aperto manualmente quando si installa il portabici sul portellone posteriore, per evitare di danneggiare il veicolo e/o il portabici.

C.11 Se necessario, il carico deve essere montato con le luci appropriate e la segnaletica richiesta secondo le normative vigenti nei diversi paesi.

C.12 In caso di veicoli di primo tipo approvati dopo il 1 ottobre 1998, il portabici posteriore e/o il carico non devono coprire la terza luce di stop del veicolo. La terza luce di stop del veicolo deve essere visibile da:

› 10 gradi a sinistra e a destra dell'asse longitudinale del veicolo

› 10 gradi al di sopra e 5 gradi al di sotto dell'asse orizzontale

Se queste indicazioni non vengono rispettate, deve essere inserita una luce di stop sostitutiva opzionale. È necessario rispettare le normative vigenti locali nell'utilizzo di un portabici.

C.13 Conservare le istruzioni di sicurezza e montaggio e (se applicabile) l'approvazione di tipo CE all'interno del veicolo su cui è installato il portabici.

D.0 Informazioni importanti per i portabici installati su ganci da traino

D.1 Il portabici installato su gancio da traino non è adatto a ganci da traino fabbricati interamente in alluminio o in GGG40 (ghisa).

D.2 La sfera e la parte cilindrica del gancio che si estende per 2 cm al di sotto della sfera del gancio devono essere in acciaio. La parte portante della sfera del gancio può essere tuttavia in alluminio.

D.3 Il peso del portabici unito a quello del carico non deve mai superare la capacità di carico consentita per il gancio da traino. Le informazioni relative alla capacità di carico del gancio da traino possono essere reperite sulla targa accanto al gancio stesso o sull'opuscolo informativo del veicolo.

D.4 Verificare sempre che la sfera del gancio non sia sporca, non presenti tracce di olio e non sia danneggiata. Alcuni produttori di sfere per i ganci da traino proteggono le sfere stesse con una lamina o un rivestimento protettivo. Nel caso, lamine e rivestimenti devono essere rimossi prima di utilizzare il portabici, perché hanno un effetto negativo su attrito e stabilità.

D.5 Prima di partire, verificare il corretto funzionamento delle luci. Se si utilizzano fari antinebbia sul portabici, verificare che non siano accesi anche i fari antinebbia del veicolo. Il faro antinebbia del veicolo in genere si spegne automaticamente quando il veicolo rileva l'inserimento della spina. Verificare se questo è il caso del veicolo in oggetto.

D.6 Se il portabici si muove sulla sfera del gancio di traino o se la forza della stretta viene ridotta quando si utilizza la maniglia di fissaggio, la forza della stretta della sfera del gancio deve essere regolata secondo le istruzioni di montaggio. Chiedere consiglio o assistenza al rivenditore Skoda.

D.7 Se il portabici ha un meccanismo di inclinazione per consentire un accesso agevolato al bagagliaio, assicurarsi che il meccanismo sia bloccato nella posizione di trasporto durante il movimento.

D.8 Mantenere una distanza di sicurezza tra il portabici/le biciclette e il tubo di scappamento per evitare che il calore possa danneggiare il portabici e/o le biciclette. Il calore del tubo di scappamento e/o il calore dei gas emessi possono danneggiare componenti del portabici e/o delle biciclette. Su alcuni modelli di veicolo è richiesta un'estensione del tubo di scappamento. In caso di dubbi sui requisiti relativi al veicolo chiedere al rivenditore Skoda.

E.0 Caratteristiche di guida e normativa

E.1 L'uso di questo prodotto non è assolutamente consentito nella guida fuoristrada. Adeguare la velocità alle condizioni prevalenti di strada e al carico trasportato. Controllare con regolarità il bloccaggio del carico.

E.2 L'autista del veicolo è l'unico responsabile delle perfette condizioni del portabici e del bloccaggio sicuro del portabici e del carico (anche se montati da un'altra persona).

E.3 Ogni volta che si utilizza il portabici, assicurarsi che sia saldamente montato dopo aver percorso una breve distanza (50 km) e poi a intervalli regolari. Se si avverte un rumore strano, un movimento del carico e/o del portabici, un comportamento diverso del veicolo o altre condizioni anomale, fermarsi e controllare che il portabici e il carico siano fissati correttamente e secondo le istruzioni di montaggio.

E.4 La lunghezza totale del veicolo e/o l'altezza possono aumentare in seguito al montaggio del portabici. Le biciclette stesse possono aumentare la larghezza e l'altezza totale del veicolo. Fare particolare attenzione quando si usa la retromarcia e/o si entra in garage, traghetti, etc...

E.5 Sostituire immediatamente qualsiasi parte usurata o danneggiata del portabici. Durante il trasporto, tutte le leve, le staffe e i dadi devono essere fissati secondo quando indicato nelle istruzioni di montaggio.

E.6 I portabici dotati di serratura devono essere sempre nella posizione di chiusura. Le chiavi devono essere rimosse e riposte all'interno del veicolo durante il trasporto.

E.7 Da notare che le caratteristiche di guida e il comportamento in caso di frenata del veicolo (incluso in curva) possono mutare e, in presenza del portabici, il veicolo potrebbe essere soggetto a correnti laterali.

E.8 Potrebbe essere richiesta una targa aggiuntiva. Deve essere installata sulla parte indicata del portabici secondo quanto stabilito dalle normative locali.

E.9 La velocità del veicolo deve essere sempre adeguata al carico trasportato e alle condizioni di guida, come il tipo e la qualità della strada, le condizioni del vento, l'intensità del traffico e i relativi limiti di velocità, ma in nessun caso deve essere superiore ai 130 km/h. È sempre necessario rispettare i limiti di velocità imposti e altre normative relative al traffico.

E.10 Affrontare i dossi artificiali a una velocità massima di 10 km/h.

E.11 Da notare che, nel trasporto, ci può essere un rumore dovuto al vento che può variare a seconda del veicolo e del carico.

E.12 Per risparmiare carburante, per l'impatto ambientale e per ragioni legate alla sicurezza di pedoni e veicoli presenti sulla strada, il portabici deve essere rimosso dal veicolo se non utilizzato.

F.0 Manutenzione

F.1 Pulire il portabici con regolarità utilizzando acqua calda o shampoo per automobili, soprattutto quando si utilizza o dopo aver utilizzato il portabici in zone costiere (l'effetto dell'acqua salata) o nei periodi in cui viene sparso sale sulle strade (in inverno).

F.2 Lubrificare il sistema di fissaggio (ma non le superfici a contatto con la sfera del gancio) e altre parti in movimento del portabici quando necessario.

F.3 Smontare il portabici prima di utilizzare un lavaggio automatico del veicolo.

F.4 Quando il portabici viene smontato dal veicolo, deve essere conservato in un deposito asciutto. Tutti i componenti del portabici devono essere conservati in modo sicuro. Ricordarsi di pulire e di conservare il portabici secondo quanto indicato nelle istruzioni.

F.5 Se si perdono una o più parti del portabici o se una o più parti si usurano, utilizzare in sostituzione solo parti di ricambio originali Skoda. Le parti di ricambio possono essere acquistate dal rivenditore o dal produttore.

F.6 Per essere sicuri di ricevere le parti di ricambio in tempi brevi e per evitare lunghe attese, quando si invia un ordine o una richiesta fornire i dettagli relativi al prodotto e al numero di serie.

F.7 Per assicurarsi che la sostituzione della chiave in caso di smarrimento o di difetti avvenga in breve tempo, trascrivere il numero della serratura e quello della chiave, reperibili sulla serratura e sulla chiave stesse.

SV

A.0 Allmänt

A.1 Skoda ansvarar inte för personskada eller skada på fast eller lös egendom, utebliven vinst eller annan förlust eller skada som uppstått till följd av att cykelhållaren monterats eller använts på felaktigt sätt, till exempel att den monterats eller använts i strid med monteringsanvisningarna eller annan anvisning som Skoda eller en Skoda-återförsäljare skriftligt eller muntligt har tillhandahållit.

A.2 Cykelhållaren och cykelhållarens delar får inte ändras.

A.3 Kontakta din Skoda-återförsäljare om du har frågor som rör cykelhållarens funktion, användning och begränsningar. Läs alla anvisningar och garantivillkor noga innan du monterar eller använder cykelhållaren.

B.0 Montering

B.1 Kontrollera med hjälp av monteringsanvisningarna att inga nödvändiga delar till cykelhållaren saknas.

B.2 Läs igenom och följ monteringsanvisningarna och listan med rekommendationer noga, om sådan finns. Montera därefter cykelhållaren i rätt ordningsföljd genom att följa punkt 1, 2, 3 och så vidare.

B.3 Försök inte montera cykelhållaren på något annat sätt än det som anges i monteringsanvisningarna.

C.0 Lastning

C.1 Cykelhållarens maxlast, som anges i monteringsanvisningarna, får inte överskridas. Maxlasten som rekommenderas för fordonet måste dock alltid följas i första hand, oavsett vad som anges i monteringsanvisningar. Det är alltid den lägre rekommenderade maxlasten som ska följas och denna får inte överskridas.

C.2 Cykelhållarens maxlast, som anges i monteringsanvisningarna, gäller såväl fordon i rörelse som stillastående fordon.

C.3 Lasten måste vara ordentligt säkrad. Elastiska spännband får inte användas.

C.4 Kontrollera och överskrid inte maxvikten per cykel som anges i monteringsanvisningarna.

C.5 När cyklar ska lastas på bakluckemonterad eller dragkroksmonterad cykelhållare ska alltid de största och tyngsta cyklarna placeras närmast fordonet och därefter de mindre och lättare cyklarna.

C.6 Cykelhållaren är konstruerad för cyklar med standardram. Tandemcyklar får inte transporteras på cykelhållaren. Kontrollera och överskrid inte den maximala ramstorleken (diametern) som anges i monteringsanvisningarna.

C.7 För cyklar med känsliga ramar och gafflar (carbon) ska alltid cykeltillverkaren eller återförsäljaren rådfrågas om det är tillåtet att använda cykelhållare.

C.8 Skoda ansvarar inte för skador på känsliga ramar eller gafflar (carbon) som uppstår under montering och/eller användning av cykelhållaren.

C.9 Alla lätt löstagbara delar på cyklarna måste tas bort före transport, till exempel barnstolar, korgar, lås (om de inte är fast monterade) och cykelpumpar. Dessa delar kan lossna under transport på grund av det ökade luftmotstånd och de vibrationer som uppstår och därmed utgör en fara för andra trafikanter.

C.10 Om fordonet har automatisk öppning av bagageutrymmet eller bakluckan måste denna funktion avaktiveras och bagageutrymmet öppnas manuellt när bakmonterad cykelhållare används. På så sätt undviks skador på fordonet och/eller cykelhållaren.

C.11 Lokal lagstiftning kan föreskriva att lasten måste förses med lämplig belysning eller varningsskylt.

C.12 Om fordonets första typgodkännande är utfärdat efter den 1 oktober 1998 får bakmonterad cykelhållare och/eller last inte skymma fordonets tredje bromsljus. Det tredje bromsljuset måste vara synligt

› 10 grader till vänster och höger om fordonets längsgående axel

› 10 grader över och 5 grader under fordonets horisontella axel

Om detta inte kan uppfyllas måste ett extra bromsljus monteras. Lokal lagstiftning måste beaktas vid användning av cykelhållare.

C.13 Förvara monterings- och säkerhetsanvisningarna och EG-typgodkännandet (om sådant finns) i fordonet som cykelhållaren är monterad på.

D.0 Viktig information om dragkroksmonterade cykelhållare

D.1 Den dragkroksmonterade cykelhållaren är inte lämplig för dragkrokar tillverkade helt av aluminium eller GGG40 (gjutjärn).

D.2 Dragkulan och den cylindriska delen av dragkroken som sträcker sig 2 cm under dragkulan måste vara tillverkade av stål. Dragkulans fästanordning kan däremot vara tillverkad av aluminium.

D.3 Cykelhållarens och lastens sammanlagda vikt får aldrig överskrida tillåten belastning för dragkroken. Information om tillåten belastning hittar du på märkplåten intill dragkroken eller i fordonets informationsbroschyr.

D.4 Kontrollera alltid att dragkulan är fri från smuts och olja och att den inte är skadad. Vissa tillverkare täcker över dragkulorna med en skyddande folie eller beläggning. Denna folie eller beläggning måste avlägsnas innan cykelhållaren används eftersom den försämrar friktion och stabilitet.

D.5 Kontrollera före avfärd att belysningen fungerar. Om dimljuset på cykelhållaren används får inte dimljuset på fordonet vara påslaget samtidigt. Fordonets dimljus stängs normalt av när fordonet känner av att cykelhållarens kontakt är ansluten. Kontrollera att detta stämmer.

D.6 Om cykelhållaren förflyttar sig på dragkulan eller om spännkraften försämras när låshandtaget manövreras måste dragkulans spännkraft justeras enligt monteringsanvisningarna. Be din lokala Skoda-återförsäljare om råd eller hjälp.

D.7 Om cykelhållaren har en tiltmekanism för att göra bagageutrymmet lättåtkomligt måste denna mekanism vara säkert låst i transportläget under färd.

D.8 Se till att ha ett säkert avstånd mellan cykelhållaren/cykeln och avgasröret för att undvika skador på cykelhållaren och/eller cykeln. Det heta avgasröret och/eller den heta avgasen kan skada cykelhållarens och/eller cykelns komponenter. På vissa fordonsmodeller måste avgasrörsförlängning användas. Kontakta din Skoda-återförsäljare om du är osäker på vilka krav som gäller för ditt fordon.

E.0 Köregenskaper och trafikregler

F.1 Produkten är inte godkänd för och får inte användas under terrängkörning. Anpassa hastigheten efter rådande vägförhållanden och till den last som transporteras. Fästanordningarna ska kontrolleras regelbundet.

E.2 Det är alltid fordonets förare som är ensam ansvarig för att cykelhållaren är i perfekt skick och att cykelhållaren och lasten är ordentligt säkrade (oavsett vem som monterat dem).

E.3 Varje gång du använder cykelhållaren ska du efter en kortare körsträcka (50 km) och sedan med jämna mellanrum kontrollera att den är säkert monterad. Om du upptäcker ljud, rörelser hos last och/eller cykelhållare, beteende hos fordonet eller något annat som avviker från det normala ska du stanna och kontrollera att cykelhållaren och lasten är säkrade på korrekt sätt och följer monteringsanvisningarna.

E.4 Fordonets totala längd och/eller höjd kan öka när en cykelhållare är monterad på fordonet. Cyklarna kan också öka fordonets totala bredd och höjd. Var extra uppmärksam när du ska backa och/eller köra in i garage eller ombord på färjor e.d.

E.5 Byt omedelbart ut skadade eller slitna delar på cykelhållaren. Under transport måste alla handtag, bultar och/eller muttrar vara åtdragna enligt monteringsanvisningarna.

E.6 Cykelhållare som har lås måste alltid vara låsta. Nycklarna får inte sitta kvar under transport utan ska förvaras inne i fordonet.

E.7 Tänk på att fordonets köregenskaper och bromsbeteende (bland annat i kurvor) kan förändras och att fordonet kan bli känsligt för sidovindar när cykelhållaren är monterad.

E.8 En extra registreringsskylt kan behöva monteras. Denna ska fästas på lämplig del på cykelhållaren enligt lokal lagstiftning.

E.9 Fordonets hastighet måste alltid vara anpassad till den last som transporteras och efter rådande körförhållanden, såsom typ av väg, vägkvalitet, vindförhållanden, trafiktäthet och hastighetsbegränsningar. Hastigheten får dock under inga omständigeter överskrida 130 km/h. Hastighetsbegränsningar och andra trafikregler måste alltid följas.

E.10 Kör sakta över fartgupp, max. 10 km/h.

E.11 Tänk på att vindbrus kan uppstå under transport och varierar beroende på fordon och last.

E.12 Med hänsyn till bränsleekonomin, miljöpåverkan och medtrafikanternas säkerhet ska du aldrig låta cykelhållaren sitta kvar på fordonet när den inte används.

F.0 Underhåll

F.1 Rengör cykelhållaren regelbundet med varmt vatten eller bilschampo, framförallt när den har använts i kustområden (påverkan från saltvatten) eller på saltade vägar (vintertid).

F.2 Smörj vid behov kopplingsmekanismen (men inte de ytor som kommer i kontakt med dragkulans yta) och andra rörliga delar på cykelhållaren.

F.3 Ta av cykelhållaren innan du tvättar bilen i automatisk biltvätt.

F.4 När cykelhållaren har tagits av från fordonet måste den förvaras torrt. Cykelhållarens samtliga komponenter måste förvaras på säkert ställe. Kom ihåg att rengöra och underhålla cykelhållaren enligt anvisningarna.

F.5 Delar på cykelhållaren som saknas eller slitits ut ska alltid ersättas med Skodas originaldelar. Reservdelar kan du köpa hos återförsäljaren eller beställa från tillverkaren.

F.6 Ha all relevant produktinformation och produktens serienummer nära till hands när du gör din beställning eller förfrågan så slipper du tidsödande frågor och kan få dina reservdelar snabbare.

F.7 Anteckna numren på nyckeln och låset så kan du snabbare ersätta dem om de skulle försvinna eller gå sönder.

NL

A.0 Algemeen

A.1 Skoda aanvaardt geen aansprakelijkheid voor letsel aan personen, schade aan roerend of onroerend goed, verlies of winst, of andere verliezen of schade die is veroorzaakt door onjuiste montage of gebruik van de drager, met inbegrip van maar niet beperkt tot montage of gebruik die in strijd is met de bevestigings-, montage- of andere instructies die schriftelijk of mondeling zijn aangegeven door Skoda of door een Skoda-dealer.

A.2 De drager en de onderdelen daarvan mogen op generlei wijze worden veranderd.

A.3 Raadpleeg uw Skoda-dealer als u vragen hebt over bediening, gebruik en beperkingen van de drager. Lees alle instructies en garantiebewijs zorgvuldig door voordat u de drager monteert en gebruikt.

B.0 Montage

B.1 Controleer aan de hand van de bevestigingsinstructies of alle benodigde onderdelen van de drager zijn meegeleverd.

B.2 Lees en volg de bevestigingsinstructies en de lijst van aanbevelingen zorgvuldig, als die lijst is meegeleverd. Monteer het pakket daarna in de juiste volgorde door punten 1, 2, 3 enzovoorts te volgen.

B.3 Probeer de drager niet op een andere manier dan in de montage-instructies wordt aangegeven, te monteren.

C.0 Laden

C.1 De maximale belasting voor de drager, zoals gespecificeerd in de bevestigingsinstructies, mag niet worden overschreden. Daarnaast heeft de aanbevolen maximale belasting van het voertuig zelf altijd prioriteit boven de belasting die in de bevestigingsinstructies staat aangegeven. De laagste aanbevolen maximale belasting moet altijd worden aangehouden en mag niet worden overschreden.

C.2 De maximale belasting voor de drager, zoals die is aangegeven in de bevestigingsinstructies, geldt zowel voor rijdende als voor geparkeerde voertuigen.

C.3 De lading moet zorgvuldig worden vastgezet. Elastische snelbinders mogen niet worden gebruikt.

C.4 Controleer en overschrijd het maximale gewicht per fiets niet dat in de montage-instructies staat aangegeven.

C.5 Plaats bij het laden van de drager voor op de achterklep of trekhaak de grootste en zwaarste fietsen het dichtst bij de auto, en daarna de kleinere en lichtere fietsen.

C.6 De drager is uitsluitend bestemd voor standaard fietsframes. Tandems mogen niet op de drager worden vervoerd. Controleer en overschrijd nooit de maximale grootte (diameter) van het fietsframe dat in de montage-instructies staat aangegeven.

C.7 Vraag bij fietsen met frames of vorken van carbon altijd aan de fietsenfabrikant of dealer of u de drager daarvoor kunt gebruiken.

C.8 Skoda aanvaardt geen aansprakelijkheid voor schade aan frames of vorken van carbon die is ontstaan tijdens montage en/of gebruik van de drager.

C.9 Alle makkelijk te verwijderen onderdelen van de fietsen moeten voor vervoer worden verwijderd, inclusief maar niet beperkt tot kinderzitjes, manden, sloten (indien niet permanent gemonteerd) en fietspompen. Deze onderdelen kunnen tijdens vervoer losraken door de hogere luchtweerstand en trillingen, en kunnen een gevaar betekenen voor andere weggebruikers.

C.10 Indien de koffer of achterklep van het voertuig automatisch kan worden geopend, moet die functie uitgeschakeld worden en moet de koffer met de hand worden geopend wanneer de drager voor op de achterklep erop zit om schade aan het voertuig en/of de drager te voorkomen.

C.11 De lading moet, indien nodig, conform plaatselijke wetgeving worden voorzien van de juiste verlichting en waarschuwingstekens.

C.12 Voor voertuigen die voor het eerst na 1 oktober 1998 zijn gekeurd, geldt dat dragers voor op de achterklep en/of de belasting het derde remlicht van het voertuig niet mogen belemmeren. Het derde remlicht van het voertuig moet zichtbaar zijn vanuit:

› 10 graden aan de linkerkant en aan de rechterkant van de lengte-as van het voertuig

› 10 graden boven en 5 graden onder de horizontale as

Indien van deze getallen wordt afgeweken, moet er een vervangend remlicht naar keuze worden gemonteerd. Bij gebruik van de drager moet nationale wetgeving in acht worden genomen.

C.13 Bewaar de montage- en veiligheidsinstructies, en (indien van toepassing) de EC-goedkeuring in het voertuig waarop de drager is gemonteerd.

D.0 Belangrijke informatie voor dragers voor op de trekhaak

D.1 De drager voor op de trekhaak is niet geschikt voor trekhaken die geheel gemaakt zijn van aluminium of GGG40 (gietijzer).

D.2 De kogel en de cilinder van de trekhaak die 2 cm onder de kogel hangt, moeten van staal zijn. De kogelhouder mag wel van aluminium gemaakt zijn.

D.3 Het gecombineerde gewicht van de drager en de lading mag nooit het toegestane vermogen van de trekhaak overschrijden. Informatie over het vermogen van de trekhaak is te vinden op een plaatje naast de trekhaak of in de informatie over uw voertuig.

D.4 Controleer de trekhaakkogel altijd op vuil, olie of schade. Sommige kogelfabrikanten dekken hun trekhaakkogels af met een beschermende folie of laag. Deze folie of laag moet worden verwijderd voordat de drager wordt gebruikt, aangezien die een negatief effect heeft op wrijving en stabiliteit.

D.5 Voor vertrek moeten de lichten worden gecontroleerd. Zorg ervoor dat wanneer het mistlicht op de drager wordt gebruikt, het mistlicht op het voertuig niet tegelijkertijd aan staat. Het mistlicht van het voertuig wordt normaal gesproken automatisch uitgeschakeld wanneer het voertuig het signaal krijgt dat de plug erin zit. Controleer of dat het geval is.

D.6 Indien de drager op de trekhaakkogel wordt verplaatst of als de klemkracht is afgenomen bij het bedienen van de trekhaakkoppeling, moet de klemkracht van de kogel worden bijgesteld conform de montage-instructies. Vraag uw plaatselijke Skoda-dealer om advies of hulp.

D.7 Zorg ervoor dat indien de drager een kantelmechanisme heeft om gemakkelijker bij de kofferbak te kunnen, het mechanisme tijdens vervoer stevig in de transportstand staat.

D.8 Houd een veilige afstand aan tussen de drager/fietsen en de uitlaatpijp om schade aan de drager en/of de fietsen door hitte te voorkomen. De hete uitlaatpijp en/of hete uitlaatgassen zouden de onderdelen van de drager en/of de fietsen kunnen beschadigen. Op sommige voertuigen is een verlengstuk op de uitlaatpijp nodig. Raadpleeg bij twijfel uw Skoda-dealer voor de eisen die van toepassing zijn op uw voertuig.

E.0 Rij-eigenschappen en regelgeving

E.1 Dit product is niet goedgekeurd voor en mag niet worden gebruikt op onverharde wegen. Pas uw snelheid aan de heersende wegomstandigheden en de vervoerde lading aan. Controleer regelmatig of de lading nog goed vastzit.

E.2 De chauffeur van het voertuig is er geheel voor verantwoordelijk dat de drager in perfecte staat verkeert, en dat de drager en de lading stevig vastzitten (zelfs als die door een derde is vastgezet).

E.3 Controleer na een korte afstand (50 km) altijd, als de drager wordt gebruikt, met regelmatige tussenpozen of de drager stevig is vastgezet. Indien u ongebruikelijk lawaai, beweging van de lading en/of drager, ander gedrag van het voertuig of andere onregelmatigheden opmerkt, stop dan en controleer of de drager en de lading op de juiste wijze zijn vastgezet en conform de montage-instructies.

E.4 De totale lengte en/of hoogte van het voertuig kan toenemen als er een drager op is gemonteerd. De fietsen kunnen ervoor zorgen dat de totale breedte en hoogte van het voertuig toenemen. Let goed op als u achteruit rijdt en/of een garage in of veerpont etc. oprijdt.

E.5 Vervang beschadigde of versleten onderdelen van de drager direct. Tijdens vervoer moeten alle hendels, bouten en/of moeren strak worden vastgezet conform de montage-instructies.

E.6 Dragers met een slot moeten altijd afgesloten worden. De sleutels moeten eruit worden verwijderd en tijdens het vervoer in het voertuig worden bewaard.

E.7 Wees erop bedacht dat de rij-eigenschappen en het remgedrag (ook in bochten) van het voertuig kunnen veranderen, en dat het voertuig gevoeliger kan zijn voor zijwind wanneer de drager is gemonteerd.

E.8 Een extra nummerplaat kan nodig zijn. Die moet op de juiste plek op de drager worden gemonteerd conform plaatselijke wetgeving.

E.9 De snelheid van het voertuig moet altijd worden afgestemd op de vervoerde lading en de actuele rijomstandigheden, zoals het soort weg, de kwaliteit van de weg, windomstandigheden, verkeersintensiteit en toepasselijke snelheidslimieten, maar mag onder geen enkel beding 130 km/u overschrijden. De toepasselijke snelheidslimieten en andere verkeersregels moeten altijd in acht worden genomen.

E.10 Rijd op lage snelheid over verkeersdrempels, maximumsnelheid 10 km/u.

E.11 Wees erop bedacht dat windgeruis tijdens vervoer kan ontstaan en afhankelijk van voertuig en lading kan variëren.

E.12 Uit het oogpunt van brandstofbesparing, invloed op milieu en de veiligheid van andere weggebruikers moet de drager altijd van het voertuig gehaald worden als die niet wordt gebruikt.

G.0 Onderhoud

G.1 Reinig de drager regelmatig met warm water of autoshampoo, vooral als u de drager in kustgebieden gebruikt of hebt gebruikt (het effect van zout water) of tijdens periodes wanneer zout op de wegen wordt gestrooid (in de winter).

G.2 Smeer, indien nodig, het koppelingsmechanisme (maar niet de oppervlakken die contact maken met de kogel) en andere bewegende delen van de drager.

G.3 Verwijder de drager voordat u een wasstraat inrijdt.

G.4 Wanneer de drager van het voertuig wordt gehaald, moet die in een droge ruimte worden bewaard. Alle onderdelen van de drager moeten veilig worden opgeborgen. Vergeet niet om de drager conform de instructies te reinigen en er onderhoud aan te plegen.

G.5 Indien u onderdelen van de drager verliest of als die zijn versleten, vervang ze dan alleen door echte Skoda-reserveonderdelen. Reserveonderdelen kunnen bij uw dealer of fabrikant worden gekocht.

G.6 Geef voor snelle levering van reserveonderdelen en ter voorkoming van tijdrovende vragen de relevante productgegevens en het serienummer op wanneer u een bestelling plaatst of een vraag hebt.

G.7 Noteer voor snelle vervanging van verloren of kapotte sleutels het slot- en sleutelnummer die op uw sleutel en slot staan.

PL

A.0 Uwagi ogólne

A.1 Firma Skoda nie ponosi żadnej odpowiedzialności za obrażenia ciała, uszkodzenia mienia ruchomego i nieruchomego, utratę zysków ani inne straty lub szkody spowodowane przez nieprawidłową instalację bagażnika lub korzystanie z niego w niewłaściwy sposób, w tym instalację lub korzystanie niezgodne z instrukcją montażu i mocowania bądź innymi instrukcjami udostępnionymi użytkownikowi w formie pisemnej lub ustnej przez firmę Skoda lub sprzedawcę Skoda.

A.2 Bagażnik ani jego części nie mogą być żaden sposób modyfikowane.

A.3 Wszystkie pytania dotyczące obsługi, używania i ograniczeń w użytkowaniu bagażnika należy kierować do sprzedawcy Skoda. Przed montażem i rozpoczęciem używania bagażnika należy uważnie przeczytać wszystkie instrukcje oraz informacje dotyczące gwarancji.

B.0 Montaż

B.1 W instrukcji montażu należy sprawdzić, czy w komplecie znajdują się wszystkie potrzebne części.

B.2 Należy uważnie przeczytać instrukcję montażu i listę rekomendacyjną – jeśli jest dołączona – i postępować zgodnie z zawartymi w nich zaleceniami. Montaż zestawu należy przeprowadzić w kolejności przedstawionej w instrukcji (1,2,3...).

B.3 Nie należy podejmować prób mocowania bagażnika w jakikolwiek inny sposób niż przedstawiony w instrukcji montażu.

C.0 Ładowanie

C.1 Nie wolno obciążać bagażnika powyżej maksymalnej ładowności określonej w instrukcji montażu. Ponadto pierwszeństwo nad ładownością podaną w instrukcji bagażnika ma maksymalna ładowność określona dla danego modelu samochodu. Najważniejsza jest zawsze niższa z podanych ładowności i w żadnym wypadku nie wolno jej przekraczać.

C.2 Maksymalne obciążenie bagażnika według instrukcji obsługi dotyczy zarówno pojazdów w ruchu, jak i nieruchomych.

C.3 Ładunek musi być starannie zabezpieczony. Nie wolno używać elastycznych gum mocujących.

C.4 Należy sprawdzić i nie przekraczać maksymalnego ciężaru pojedynczego roweru podanego w instrukcji montażu.

C.5 Ładując rowery na bagażniku montowanym na tylnych drzwiach pojazdu lub na haku holowniczym, należy zawsze umieścić największy i najcięższy rower najbliżej samochodu, a dalej kolejno mniejsze i lżejsze.

C.6 Bagażnik jest przeznaczony do przewożenia wyłącznie rowerów o standardowych ramach. Nie wolno przewozić na bagażniku rowerów typu tandem. Za każdym razem należy sprawdzać maksymalny wymiar ramy roweru (średnicę) określony w instrukcji montażu i nie przekraczać tej wartości.

C.7 W przypadku rowerów z ramą lub widelcem wykonanymi z karbonu należy zawsze sprawdzić u producenta lub sprzedawcy roweru, czy może być on mocowany w uchwycie/bagażniku.

C.8 Firma Skoda nie ponosi żadnej odpowiedzialności za jakiekolwiek uszkodzenia ram lub widelców karbonowych, do których dojdzie w trakcie mocowania roweru i/lub używania bagażnika.

C.9 Przed transportem należy usunąć wszystkie łatwo zdejmowane części rowerów, w tym m.in. foteliki dla dzieci, koszyki, zamknięcia (jeśli nie są zainstalowane na stałe) czy pompki. Części te mogą odłączyć się w trakcie transportu z powodu dużego oporu powietrza oraz wibracji, stanowiąc zagrożenie dla innych uczestników ruchu drogowego.

C.10 Instalując bagażnik z tyłu auta, należy bezwzględnie wyłączyć funkcję zdalnego otwierania bagażnika lub tylnych drzwi (jeżeli pojazd jest w nią wyposażony), a przedział bagażowy musi być otwierany ręcznie, by uniknąć uszkodzenia pojazdu i/lub bagażnika.

C.11 W razie potrzeby ładunek należy oznakować odpowiednim oświetleniem i znakami ostrzegawczymi zgodnie z lokalnie obowiązującymi przepisami.

C.12 W przypadku pojazdów homologowanych po 1 października 1998 r. ani bagażnik montowany z tyłu pojazdu, ani ładunek nie mogą zasłaniać trzeciego światła hamowania. Światło to musi być widoczne:

› pod kątem 10 stopni na lewo i prawo od podłużnej osi samochodu,

› pod kątem 10 stopni do góry i 5 stopni w dół od osi poziomej.

Jeśli jest to niemożliwe, należy zainstalować dodatkowe światło hamowania. Bagażnik musi być używany zgodnie z przepisami prawa krajowego.

C.13 Wszystkie instrukcje montażu i zasady bezpieczeństwa oraz (jeśli dotyczy) świadectwo homologacji typu WE należy przechowywać w pojeździe, na którym jest zamontowany bagażnik.

D.0 Ważne informacje na temat bagażników rowerowych montowanych na haku holowniczym

D.1 Bagażnik montowany na haku holowniczym nie nadaje się do haków wykonanych całkowicie z aluminium lub żeliwa GGG-40.

D.2 Główka haka i jego część cylindryczna, sięgająca 2 cm poniżej główki, muszą być wykonane ze stali. Uchwyt główki haka może być aluminiowy.

D.3 Łączny ciężar bagażnika i ładunku w żadnym wypadku nie może przekraczać dopuszczalnego obciążenia kuli haka holowniczego. Informacje na temat obciążenia haka holowniczego można znaleźć na tabliczce znamionowej obok haka lub w książeczce informacyjnej pojazdu.

D.4 Za każdym razem należy się upewnić, że główka haka jest czysta, odtłuszczona i wolna od uszkodzeń. Niektórzy producenci pokrywają główki haków folią lub warstwą ochronną. Przed zainstalowaniem bagażnika należy ją zdjąć, ponieważ będzie ona niekorzystnie wpływać na tarcie i stabilność.

D.5 Przed wyruszeniem w drogę należy sprawdzić funkcjonowanie świateł. Jeśli na bagażniku są zainstalowane światła przeciwmgłowe, należy sprawdzić, czy jednocześnie nie włączają się światła przeciwmgłowe w pojeździe. Zazwyczaj wyłączają się one automatycznie po podłączeniu świateł bagażnika. Należy upewnić się, że tak się stało.

D.6 Jeśli bagażnik porusza się na główce haka lub siła nacisku zmniejszy się podczas używania dźwigni mocującej należy skorygować siłę nacisku na kulę haka zgodnie z instrukcją montażu. Wskazówki lub pomoc można uzyskać u sprzedawcy Skoda.

D.7 Jeśli bagażnik jest wyposażony w mechanizm odchylania ułatwiający dostęp do bagażnika, przed wyruszeniem w trasę należy upewnić się, że jest on bezpiecznie zamknięty w pozycji do jazdy.

D.8 Należy zachować bezpieczną odległość między bagażnikiem/rowerami a rurą wydechową, aby wysoka temperatura nie uszkodziła bagażnika ani rowerów. Gorąca rura wydechowa lub spaliny mogą uszkodzić elementy bagażnika i/lub rowerów. W niektórych pojazdach należy zainstalować przedłużkę rury wydechowej. W razie wątpliwości co do wymagań dotyczących pojazdu należy skonsultować się ze sprzedawcą Skoda.

E.0 Warunki jazdy i przepisy drogowe

E.1 Ten produkt nie ma atestu do jazdy po bezdrożach i nie może być stosowany w takich warunkach. Należy dostosować prędkość jazdy do warunków panujących na drodze i przewożonego ładunku. Należy regularnie sprawdzać mocowanie ładunku.

E.2 Kierowca pojazdu ponosi wyłączoną odpowiedzialność za pełną sprawność bagażnika oraz za jego bezpieczne zamocowanie wraz z ładunkiem (nawet jeśli instalację przeprowadza inna osoba).

E.3 Za każdym razem po zainstalowaniu bagażnika należy sprawdzić jego mocowanie po przejechaniu krótkiego dystansu (50 km), a następnie powtarzać kontrolę w regularnych odstępach. W przypadku niepokojących odgłosów albo jeśli ładunek lub bagażnik poruszają się, samochód zachowuje się w nietypowy sposób lub występują inne nadzwyczajne okoliczności, należy zatrzymać się i sprawdzić, czy bagażnik oraz ładunek są prawidłowo zabezpieczone zgodnie z instrukcją montażu.

E.4 Po zainstalowaniu bagażnika całkowita długość/wysokość pojazdu może się zwiększyć. Same rowery mogą też zwiększać szerokość i wysokość pojazdu. Podczas wjeżdżania np. do garażu bądź na prom i/lub cofania należy zachować szczególną ostrożność.

E.5 Wszelkie uszkodzone lub zużyte części bagażnika należy niezwłocznie wymienić. W trakcie transportu wszystkie dźwignie, śruby i/lub nakrętki muszą być zamocowane zgodnie z instrukcją montażu.

E.6 Zamki w bagażnikach, które są w nie wyposażone, muszą być zawsze zamknięte. Podczas transportu klucz musi być wyjęty i schowany wewnątrz samochodu.

E.7 Należy pamiętać, że zainstalowanie bagażnika wpływa na zachowanie pojazdu podczas jazdy – szczególnie pokonywania zakrętów – i hamowania, a pojazd może być bardziej wrażliwy na działanie bocznego wiatru.

E.8 Może być wymagane zainstalowanie dodatkowej tablicy rejestracyjnej. Należy ją przymocować do odpowiedniej części bagażnika zgodnie z lokalnymi przepisami.

E.9 Prędkość pojazdu należy zawsze dostosowywać do ciężaru przewożonego ładunku i warunków panujących na drodze,
np. rodzaju i jakości nawierzchni, siły wiatru, natężenia ruchu i ograniczenia prędkości. W żadnym razie nie należy przekraczać prędkości 130 km/godz. Należy zawsze przestrzegać obowiązujących ograniczeń prędkości i przepisów ruchu drogowego.

E.10 Należy pamiętać, by przejeżdżając przez progi zwalniające, ograniczyć prędkość do 10 km/h.

E.11 Należy pamiętać, że podczas transportu może być słyszalny odgłos wiatru, różniący się w zależności od modelu pojazdu i przewożonego ładunku.

E.12 Ze względu na oszczędność paliwa i wpływ na środowisko naturalne, a także bezpieczeństwo innych uczestników ruchu drogowego, bagażnik należy usunąć z pojazdu, jeśli nie jest używany.

F.0 Konserwacja

F.1 Bagażnik należy regularnie czyścić ciepłą wodą lub szamponem samochodowym zwłaszcza w trakcie pobytu nad morzem lub po powrocie z takiej wycieczki (działanie słonej wody) albo zimą, kiedy na drogach jest stosowana sól.

F.2 W razie konieczności należy nasmarować mechanizm mocujący (oprócz powierzchni stykających się z powierzchnią kuli haka) i inne ruchome części bagażnika.

F.3 Przed wjazdem do myjni mechanicznej należy zdjęć bagażnik.

F.4 Zdjęty z pojazdu bagażnik należy przechowywać w suchym miejscu. Wszystkie elementy bagażnika należy trzymać w bezpiecznym miejscu. Bagażnik należy czyścić i konserwować zgodnie z instrukcją.

F.5 W razie zgubienia lub zużycia części bagażnika należy korzystać tylko z oryginalnych części zamiennych Skoda. Części zamienne można kupić u sprzedawcy lub producenta.

F.6 Aby zapewnić szybką dostawę części zamiennych i uniknąć niepotrzebnych pytań, w chwili składania zamówienia lub zapytania należy podać szczegóły dotyczące produktu oraz numer seryjny.

F.7 Aby zapewnić jak najszybszą wymianę zgubionego lub uszkodzonego klucza, należy zapisać numery znajdujące się na zamku i kluczu.

RU

A.0 Общие положения

A.1 Компания Skoda снимает с себя любую ответственность за травмы, повреждение движимого или недвижимого имущества, потерю прибыли и любые иные убытки или ущерб, причиненные неправильной установкой или использованием крепления, в том числе, помимо прочего, установкой или использованием крепления с нарушением инструкций по сборке и установке, а также других инструкций, предоставленных в письменной или устной форме компанией Skoda или ее дилером.

A.2 Крепление и его элементы не должны подвергаться какой-либо модификации.

A.3 При возникновении любых вопросов об использовании крепления обратитесь к своему дилеру Skoda. Перед установкой и началом эксплуатации крепления внимательно прочитайте все инструкции
и информацию о гарантии.

Б.0 Установка

Б.1 Ознакомьтесь с инструкцией по сборке и убедитесь в наличии всех необходимых элементов крепления.

Б.2 Внимательно прочитайте инструкции по сборке и рекомендации, если последние входят в комплект поставки. Затем установите крепление в правильной последовательности, выполняя шаги 1, 2, 3 и т. д.

Б.3 Не пытайтесь установить крепление каким-либо способом, отличающимся от способа, описанного в инструкциях по установке.

B.0 Нагрузка

B.1 Максимальная нагрузка на крепление не должна превышать указанную в инструкциях по сборке. Кроме того, значение максимальной нагрузки самого автомобиля всегда имеет приоритет перед максимальной нагрузкой, указанной в инструкциях по сборке. Во всех случаях следует руководствоваться меньшей из допустимых максимальных нагрузок и не превышать их.

B.2 Максимальная нагрузка на крепление, указанная в инструкциях по сборке, применяется как к движущимся, так и к стоящим автомобилям.

B.3 Груз должен быть надежно закреплен нерастягивающимися ремнями.

B.4 Убедитесь в том, что вес каждого из велосипедов не превышает вес, указанный в инструкциях по установке.

B.5 При размещении велосипедов на креплении, находящемся на задней дверце или фаркопе, всегда устанавливайте более крупные и тяжелые велосипеды ближе к машине, затем — более легкие велосипеды меньших размеров.

В.6 Крепление предназначено только для перевозки велосипедов со стандартной рамой. Перевозить на данном креплении велосипеды-тандемы запрещается. Всегда следите за тем, чтобы размер (диаметр) рамы не превышал максимальный разрешенный размер, указанный в инструкциях по установке.

В.7 Перед перевозкой велосипедов с карбоновой рамой или карбоновыми вилками проконсультируйтесь с производителем или продавцом, чтобы проверить, разрешена ли их перевозка на подобных креплениях.

В.9 Компания Skoda не несет ответственности за какие-либо повреждения, полученные карбоновыми рамами или вилками при их установке или перевозке на данном креплении.

В.10 Перед перевозкой с велосипедов необходимо снять все съемные части, в том числе, помимо прочего, детские сиденья, корзины, замки (если они не закреплены на постоянной основе) и насосы. Эти части могут отсоединиться от велосипеда во время перевозки из-за повышенного сопротивления воздуха и вибрации и создать опасность для других участников дорожного движения.

В.11 Если автомобиль оснащен функцией автоматического открытия багажника или заднего откидного борта, то в случае установки крепления сзади автомобиля эта функция должна быть отключена,
и багажное отделение должно открываться вручную во избежание повреждения автомобиля и крепления.

В.12 При необходимости на груз должны устанавливаться освещение и предупредительные сигналы, соответствующие местному законодательству.

В.13 На автомобилях, получивших сертификат соответствия после 1 октября 1998 года, устанавливаемое сзади крепление и груз не должны перекрывать третий тормозной фонарь. Третий тормозной фонарь автомобиля должен быть виден:

›под углом 10 градусов вправо и влево от продольной оси автомобиля;

›под углом 10 градусов вверх и 5 градусов вниз от горизонтальной оси автомобиля.

При несоблюдении этих требований необходимо устанавливать дополнительный тормозной фонарь. При использовании крепления необходимо руководствоваться национальным законодательством.

В.14 Храните инструкции по установке и безопасности и (если применимо) сертификат соответствия ЕС в автомобиле, на котором установлено крепление.

Г.0 Важная информация о креплениях, устанавливаемых на фаркопах

Г.1 Крепления, устанавливаемые на фаркопах, не подходят для фаркопов, изготовленных целиком из алюминия или GGG40 (чугуна).

Г.2 Шар фаркопа и цилиндрическая часть фаркопа на протяжении 2 см от шара должны быть сделаны из стали. При этом держатель шара фаркопа может быть сделан из алюминия.

Г.3 Общий вес крепления и груза не должен превышать максимальный разрешенный для фаркопа вес. Информация о максимально допустимой нагрузке фаркопа находится на прикрепленной к фаркопу табличке или в справочной брошюре автомобиля.

Г.4 Всегда очищайте шар фаркопа от грязи и смазки и следите за тем, чтобы он не был поврежден. Некоторые производители шаров фаркопов покрывают шары фольгой или пленкой. Перед использованием крепления необходимо удалить эту фольгу или пленку, так как они могут вызвать проблемы с трением или негативно отразиться на устойчивости крепления.

Г.5 Перед началом движения необходимо проверить работу фонарей. При использовании на креплении противотуманного фонаря убедитесь в том, что противотуманный фонарь автомобиля не включен одновременно с ним. Обычно противотуманный фонарь автомобиля отключается автоматически, когда оборудование автомобиля обнаруживает подключение штекера фонаря крепления. Убедитесь в этом.

Г.6 Если крепление двигается на шаре фаркопа или если требуемое при работе с прикрепляющей рукояткой усилие зажима уменьшено, необходимо подкорректировать усилие зажима шара фаркопа в соответствии с инструкциями по установке. Обратитесь к своему дилеру Skoda за консультацией или помощью.

Г.7 Если крепление оснащено откидывающим механизмом для облегчения доступа к багажному отделению, перед началом движения убедитесь в том, что этот механизм надежно закрыт в транспортировочном положении.

Г.8 Поддерживайте безопасное расстояние между креплением/велосипедами и выхлопной трубой во избежание повреждения крепления и велосипедов идущим из нее теплом. Горячая выхлопная труба и/или горячие выхлопные газы могут повредить элементы крепления и/или велосипедов. На выхлопные трубы автомобилей определенных моделей необходимо устанавливать специальные удлинители. Проконсультируйтесь со своим дилером Skoda, если вы не знаете, какие требования распространяются на ваш автомобиль.

Д.0 Условия вождения и нормативные требования

Д.1 Данное изделие не предназначено для использования при вождении автомобиля вне дорог. Скорость автомобиля должна соответствовать состоянию дороги и весу перевозимого груза. Регулярно проверяйте крепежные элементы.

Д.2 Водитель является единственным лицом, несущим ответственность за состояние крепления и за надежную установку крепления и фиксацию груза (даже если установка крепления и фиксация груза производились третьими лицами).

Д.3 Каждый раз при использовании крепления проверяйте надежность его установки вскоре после начала пути (через 50 км) и далее с регулярными интервалами. При наличии необычного шума, смещении груза или крепления, необычном поведении автомобиля или других признаках необычной ситуации остановите автомобиль, проверьте крепление и груз и убедитесь в том, что они установлены
в соответствии с инструкциями по установке.

Д.4 Общая длина и/или вес автомобиля после установки крепления могут увеличиться. Прикрепленные велосипеды также могут увеличить общую длину и/или вес автомобиля. Проявляйте особую осторожность при езде задним ходом, а также при въезде в гаражи, на паромы и т. д.

Д.5 Сразу же заменяйте поврежденные или изношенные детали крепления. При движении автомобиля все рукоятки, болты и гайки должны быть затянуты в соответствии с требованиями инструкций по установке.

Д.6 Крепления, оснащенные замком, должны быть всегда заперты. Во время движения ключи должны быть вынуты из замка и должны находиться внутри автомобиля.

Д.7 Помните о том, что характеристики управления автомобилем, а также его поведение при торможении (в том числе в поворотах) могут измениться и что с установленным креплением автомобиль может стать более чувствительным к боковому ветру.

Д.8 В случае установки крепления может потребоваться дополнительный номерной знак. Он должен устанавливаться на креплении в соответствии с требованиями местного законодательства.

Д.9 Скорость автомобиля должна всегда соответствовать весу размещенного на нем груза и дорожным условиям, таким как тип и качество дорожного покрытия, сила и направление ветра, интенсивность движения и ограничения скорости на дороге, и ни при каких условиях не должна превышать 130 км/ч. При движении необходимо всегда соблюдать скоростные ограничения и правила дорожного движения.

Д.10 Проезжайте медленно через искусственные неровности на проезжей части, с максимальной скоростью 10 км/ч.

Д.11 Помните о том, что во время движения может возникать шум, вызываемый прохождением ветра через крепление и груз; при этом данный шум может быть разным в зависимости от модели автомобиля
и размещенного на нем груза.

Д.12 Для экономии топлива и уменьшения воздействия на окружающую среду, а также для обеспечения безопасности других участников дорожного движения необходимо всегда снимать с автомобиля неиспользуемое крепление.

Е.0 Обслуживание

E.1 Регулярно мойте крепление теплой водой или автошампунем, особенно после использования крепления в прибрежных районах (для удаления соли) или в зимнее время, когда дороги обрабатываются солью.

E.2 По мере необходимости смазывайте соединительный механизм (но не поверхности, входящие в контакт с поверхностью шара фаркопа) и другие движущиеся части крепления.

E.3 Снимайте крепление перед въездом на автоматическую мойку.

E.4 Храните снятое с автомобиля неиспользуемое крепление в сухом месте. Все детали крепления должны храниться с соблюдением мер предосторожности. Не забывайте выполнять очистку и обслуживание крепления согласно инструкциям.

E.5 При утере или износе элементов крепления заменяйте их только оригинальными деталями компании Skoda. Запасные детали можно приобрести у дилера или производителя.

E.6 Для ускорения получения запасных частей и во избежание потери времени на уточнение указывайте при размещении заказа или подаче запроса точные данные об изделии и его серийный номер.

E.7 Для наиболее быстрой замены утерянных или сломавшихся ключей запишите и храните номера ключей и замка, которые указаны на ключах и замке.

HU

A.0 Általános

A.1 A Skoda nem vállal semminemű felelősséget személyi sérülésért, ingó és ingatlan vagyontárgyakban bekövetkező kárért, nyereség elmaradásáért, valamint semmilyen egyéb, a kerékpártartó helytelen felszereléséből, illetve helytelen használatából eredő vesztességért, illetve kárért, ideértve – nem korlátozó jelleggel – az összeszerelési útmutató és a felszerelési útmutató utasításaival, valamint a Skoda vagy a Skoda márkakereskedői által írásban vagy szóban adott utasításokkal ellentétes felszerelést és használatot is.

A.2 Tilos a kerékpártartónak és alkatrészeinek bárminemű átalakítása.

A.3 Ha kérdése merül fel a kerékpártartó működtetésével, használatával vagy a rá vonatkozó korlátozásokkal kapcsolatban, vegye fel a kapcsolatot a Skoda márkakereskedőjével. A kerékpártartó felszerelése és használata előtt figyelmesen olvasson el minden utasítást és garanciára vonatkozó információt.

B.0 Rögzítés

B.1 Nézze meg az összeszerelési útmutatót, és győződjön meg arról, hogy megvan a kerékpártartó minden szükséges alkatrésze.

B.2 Figyelmesen olvassa el az összeszerelési útmutatót és a javaslatokat (ha vannak ilyenek), és kövesse a bennük foglaltakat. Majd az alábbi 1., 2., 3. stb. lépéseket követve rögzítse az alkatrészeket, ügyelve a műveletek helyes sorrendjére.

B.3 Ne próbálja meg a kerékpártartót a felszerelési útmutatóban ismertetettől eltérő módon felszerelni.

C.0 Terhelés, rakomány

C.1 A kerékpártartót tilos az összeszerelési útmutatóban megadott maximális teherbírásnál jobban terhelni. A jármű maximális terhelhetőségére vonatkozó ajánlás felülbírálja az összeszerelési útmutatóban megadott terhelhetőséget. A két ajánlott maximális érték közül mindig a kisebbiket kell figyelembe venni, és azt nem szabad túllépni.

C.2 Az összeszerelési útmutatóban a kerékpártartóra megadott maximális teherbírás mozgó és parkoló járműre egyaránt vonatkozik.

C.3 A rakományt biztonságosan kell rögzíteni. Rugalmas rögzítőkötelet használni tilos.

C.4 Ellenőrizze le, hogy a felszerelési útmutató mekkora maximális súlyt határoz meg kerékpáronként, és ügyeljen arra, hogy ne lépje túl ezt a súlyhatárt.

C.5 Amikor hátsó ajtóra vagy vonóhorogra szerelhető kerékpártartóra tesz fel kerékpárokat, mindig a legnagyobb és legnehezebb kerékpárt tegye az autóhoz a legközelebb, és ezt kövessék a kisebb és könnyebb kerékpárok.

C.6 A kerékpártartó csak szabványos vázzal rendelkező kerékpárok szállítására alkalmas. Tandemkerékpárok nem szállíthatók ezen a kerékpártartón. Mindig nézze meg, mekkora maximális kerékpárváz-méretet (átmérőt) enged meg a felszerelési útmutató, és azt ne lépje túl.

C.7 Szénszálas vázzal vagy villával rendelkező kerékpárok esetén mindig kérdezze meg a kerékpár gyártóját, hogy szabad-e ezt a kerékpártartót használni.

C.8 A Skoda nem vállal felelősséget a kerékpár felrögzítése és/vagy a kerékpártartó használata során a szénszálas vázzal vagy villával rendelkező kerékpárokban bekövetkezett semminemű kárért.

C.9 Szállítás előtt a kerékpárról el kell távolítani minden levehető alkatrészt, ideértve – nem korlátozó jelleggel – a gyermekülést, a kosarat, a (nem végleges módon felszerelt) zárakat és lakatokat, valamint a pumpát. Ezek az alkatrészek a megnövekedett légellenállás és rezgés miatt menet közben leválhatnak, és veszélyt jelenthetnek a többi közlekedő számára.

C.10 Ha a jármű automatikus csomagtartónyitó vagy felnyithatóhátsóajtó-nyitó funkcióval rendelkezik, akkor a jármű és/vagy a kerékpártartó sérülésének megelőzése érdekében ezt a funkciót ki kell iktatni, és a csomagtartót kézzel kell kinyitni, amikor fel van szerelve a hátsó ajtóra szerelhető kerékpártartó.

C.11 Szükség esetén a rakományt a helyi jogszabályoknak megfelelő világítással és figyelmeztető jelzéssel kell ellátni.

C.12 Az olyan járművek esetén, amelyek 1998. október 1. utáni első típusjóváhagyással rendelkeznek, a hátsó ajtóra szerelt kerékpártartó és/vagy annak rakománya nem takarhatja el a harmadik féklámpát. A jármű harmadik féklámpájának láthatónak kell lennie:

- a jármű hossztengelyétől balra és jobbra mért 10-10 fokos szögtartományból,
- a vízszintes tengelytől felfelé mért 10 fokos és lefelé mért 5 fokos szögtartományból.

Ha nem teljesülnek ezek a feltételek, akkor kiegészítő féklámpát kell felszerelni. A kerékpártartó használata során figyelembe kell venni a nemzeti jogszabályokat.

C.13 A felszerelési és biztonsági utasításokat, valamint az EC-típusjóváhagyást (ha van ilyen) tartsa abban a járműben, amelyre a kerékpártartó fel van szerelve.

D.0 Vonóhorogra szerelhető kerékpártartókra vonatkozó fontos információk

D.1 A vonóhorogra felszerelt kerékpártartó nem használható alumíniumból vagy GGG40 öntöttvasból készült vonóhorgok esetén.

D.2 A vonóhorog gömb alakú részének és az alatta lévő 2 cm-es hengeres résznek acélból kell készülnie. A vonóhorog-aljzat és -hordozó azonban készülhet alumíniumból is.

D.3 A kerékpártartó és rakományának együttes súlya soha sem haladhatja meg a vonóhorog megengedett kapacitását. A vonóhorog kapacitására vonatkozó adatok a vonóhorog mellett elhelyezett táblán vagy a jármű használati útmutatójában találhatók.

D.4 Mindig ellenőrizze, hogy a vonóhorog nem piszkos vagy olajos-e, illetve nem sérült-e. Egyes gyártók a vonóhorgot védőfóliával vagy védőburkolattal látják el. A kerékpártartó használata előtt ezt a fóliát, illetve burkolatot el kell távolítani, mert károsan befolyásolja a tapadást és a stabilitást.

D.5 Indulás előtt ellenőrizni kell, működnek-e a lámpák. A kerékpártartó ködlámpájának használatakor ügyeljen arra, hogy ne legyen bekapcsolva a jármű ködlámpája is. A jármű ködlámpája rendszerint automatikusan kikapcsol, amikor a jármű azt észleli, hogy be van dugva a csatlakozó. Ellenőrizze, hogy valóban így történt-e.

D.6 Ha a kerékpártartó elmozdul a vonóhorgon, vagy ha a rögzítőkar használatakor csökken a rögzítőerő, akkor a felszerelési útmutatóban foglaltaknak megfelelően be kell állítani a vonóhorog rögzítőerejét. Kérjen tanácsot vagy segítséget a Skoda helyi márkakereskedőjétől.

D.7 Ha a kerékpártartó dönthető, hogy könnyen hozzá lehessen férni a csomagtartóhoz, akkor ügyeljen arra, hogy menet közben ez a szerkezet szállítási, vagyis rögzített helyzetben legyen.

D.8 Tartson biztonságos távolságot a kerékpártartó/kerékpárok és a kipufogócső között, hogy a hő ne károsíthassa a tartót és/vagy a kerékpárokat. A forró kipufogócső és/vagy a forró kipufogógáz tönkreteheti a tartó és/vagy a kerékpárok alkatrészeit. Egyes járműmodellek esetén meg kell hosszabbítani a kipufogócsövet. Ha kétségei merülnek fel a járművére vonatkozó követelményekkel kapcsolatban, kérjen tanácsot a Skoda helyi márkakereskedőjétől.

E.0 Vezetési tulajdonságok és előírások

E.1 Ezt a terméket nem láttuk el terepen való (off-road) használatra vonatkozó jóváhagyással. A vezetési sebesség meghatározásakor minden esetben vegye figyelembe az útviszonyokat és a gépkocsi rakományát. Utazás közben rendszeresen ellenőrizze rakomány rögzítését.

E.2 Egyedül a jármű vezetője a felelős annak biztosításáért, hogy a kerékpártartó kifogástalan állapotban legyen és hogy mind a kerékpártartó, mind annak rakománya biztonságosan legyen rögzítve (még akkor is, ha a rögzítést harmadik személy hajtja vagy hajtotta végre).

E.3 Valahányszor használja a kerékpártartót, rövid távolság (50 km) megtétele után, azt követően pedig rendszeres időközönként ellenőrizze, hogy a tartó biztonságosan rögzül-e. Ha szokatlan zajt észlel, ha úgy érzi, hogy mozog a rakomány és/vagy a kerékpártartó, ha a jármű szokatlanul viselkedik, vagy ha más szokatlan jelenséget tapasztal, álljon meg, és ellenőrizze, hogy helyesen és a felszerelési útmutató előírásainak megfelelően van-e rögzítve a kerékpártartó és annak rakománya.

E.4 Amikor fel van szerelve a kerékpártartó, megnövekedhet a jármű teljes hossza és/vagy magassága. Maguk a kerékpárok is megnövelhetik a jármű teljes szélességét és magasságát. Tolatáskor és/vagy garázsba vagy kompra való be-, illetve felhajtáskor stb. legyen különösen óvatos.

E.5 A kerékpártartó minden sérült vagy kopott alkatrészét azonnal cserélje ki. Menet közben minden karnak, csavarnak és/vagy anyának rögzítve kell lennie, ahogy azt a szerelési útmutató előírja.

E.6 Zárral rendelkező kerékpártartók esetén a záraknak mindig zárva kell lenniük. A kulcsokat ki kell venni, és menet közben a járműben kell tartani őket.

E.7 Ne feledje, hogy felszerelt kerékpártartó esetén megváltozhatnak a jármű vezetési tulajdonságai és megváltozhat a fékezés hatása is (kanyarokban is), és hogy a járműre az oldalszél is nagyobb hatással lehet.

E.8 Szükség lehet kiegészítő rendszámtáblára is. Ezt a helyi jogszabályoknak megfelelően a kerékpártartó megfelelő részére kell rögzíteni.

E.9 A jármű sebességét mindig a szállított rakománynak és az aktuális út- és látási viszonyoknak, így az út típusának, az út minőségének, a szélviszonyoknak, a forgalom sűrűségének és a betartandó sebességkorlátozásoknak megfelelően kell megválasztani, de a sebesség semmilyen körülmények között sem haladhatja meg az óránkénti 130 km-t. Mindig be kell tartani az érvényes sebességkorlátozást és az egyéb közlekedési szabályokat.

E.10 A fekvőrendőrökön lassan, legfeljebb 10 km/órás sebességgel hajtson át.

E.11 Ne feledje, hogy menet közben a légáramlást zajt kelt, amely a járműtől és a rakománytól függően változhat.

E.12 Az üzemanyag-takarékosság, a környezetre gyakorolt káros hatások csökkentése és a többi közlekedő biztonsága érdekében a kerékpártartót le kell venni a járműről, amikor nincs rá szükség.

F.0 Karbantartás

F.1 Rendszeresen tisztítsa meg a kerékpártartót meleg vízzel vagy autósamponnal, különösen akkor, ha a tartót tengerparton használja vagy használta (a sós vízpára miatt), illetve amikor sózzák az utakat (télen).

F.2 Szükség esetén kenje meg a kerékpártartó csatlakozó részeit (de a vonóhorog gömb alakú részének felületével érintkező felületeit ne!) és egyéb mozgó alkatrészeit

F.3 Automatikus autómosó használata előtt vegye le a kerékpártartót.

F.4 Amikor a kerékpártartó nincs a járműre szerelve, száraz helyen kell tárolni. A kerékpártartó minden alkatrészét biztonságos módon kell tárolni. Ne felejtse el a kerékpártartót az útmutatásoknak megfelelően megtisztítani és karbantartani.

F.5 Ha elvesznek vagy elkopnak a kerékpártartó egyes alkatrészei, helyettük csak eredeti Skoda gyártmányú pótalkatrészeket használjon. Pótalkatrészek a márkakereskedőktől és a gyártótól vásárolhatók.

F.6 Annak érdekében, hogy gyorsan és időt rabló kérdezgetések nélkül megkaphassa a pótalkatrészeket, érdeklődéskor és megrendeléskor adja meg a megfelelő termékadatokat és a sorozatszámot.

F.7 Annak érdekében, hogy a lehető leggyorsabban ki tudja cserélni az elveszett vagy megsérült kulcsokat, jegyezze fel a kulcson és a záron található kulcs- és zárszámot.

RO

A.0 Generalități

A.1 Skoda nu îşi asumă nicio răspundere pentru vătămările corporale, pentru deteriorarea bunurilor mobile sau imobile, pentru pierderea profitului sau pentru orice alte pierderi sau pagube cauzate de montarea sau utilizarea necorespunzătoare a suportului, inclusiv, dar fără limitare, montarea sau utilizarea neconforme cu instrucțiunile de asamblare, de montaj sau cu orice alt fel de instrucțiuni furnizate, în scris sau verbal, de Skoda sau de un dealer Skoda.

A.2 Suportul şi componentele acestuia nu trebuie modificate în niciun fel.

A.3 Consultați dealerul Skoda dacă aveți orice fel de întrebări despre funcționarea, utilizarea şi limitele suportului. Citiți cu atenție toate instrucțiunile şi informațiile cu privire la garanție înainte de a monta şi de a utiliza suportul.

B.0 Montare

B.1 Citiți instrucțiunile de asamblare pentru a vă asigura că aveți toate componentele necesare ale suportului.

B.2 Citiți şi urmați cu atenție instrucțiunile de asamblare şi lista de recomandări, dacă este inclusă. Apoi, montați produsul în ordinea corectă, urmând punctele 1, 2, 3 şi aşa mai departe.

B.3 Nu încercați să montați suportul în alt mod decât cel indicat în instrucțiunile de montaj.

C.0 Încărcare

C.1 Nu depăşiți în niciun caz greutatea maximă de încărcare recomandată a suportului, menționată în instrucțiunile de asamblare. În plus, informația referitoare la greutatea maximă de încărcare recomandată pentru un anumit model de vehicul este întotdeauna prioritară față de cea specificată în instrucțiunile de asamblare a suportului. Se va lua în considerare întotdeauna cea mai mică greutate de încărcare recomandată, iar aceasta nu trebuie depăşită în niciun caz.

C.2 Greutatea maximă de încărcare pentru suport, conform specificațiilor din instrucțiunile de asamblare, se aplică atât vehiculelor în mişcare, cât şi celor parcate.

C.3 Încărcătura trebuie fixată cu atenție. Nu trebuie folosite cordoane elastice.

C.4 Verificați şi nu depăşiți greutatea maximă recomandată pentru fiecare bicicletă, conform specificațiilor din instrucțiunile de montaj.

C.5 Când încărcați biciclete pe un suport montat pe uşa din spate sau pe bara de tracțiune, poziționați întotdeauna cele mai mari şi mai grele biciclete mai aproape de maşină, urmate de bicicletele mai mici şi mai uşoare.

C.6 Suportul este construit pentru a susține numai cadre standard de biciclete. Bicicletele tandem nu trebuie transportate pe suport. Verificați întotdeauna şi nu depăşiți dimensiunea maximă pentru cadrul bicicletelor (diametru), specificată în instrucțiunile de montaj.

C.7 În cazul bicicletelor cu cadru sau furci din carbon, consultați întotdeauna producătorul sau dealerul acestora pentru a afla dacă utilizarea suportului este permisă.

C.8 Skoda nu îşi asumă nicio răspundere pentru nicio deteriorare a cadrelor sau furcilor din carbon survenită în timpul montării şi/sau utilizării suportului.

C.9 Toate componentele amovibile ale bicicletelor trebuie îndepărtate înainte de transport, inclusiv, dar fără limitare, scaunele pentru copii, coşurile, elementele de blocare (dacă nu sunt montate permanent) şi pompele de aer. Aceste componente se pot desprinde în timpul transportului din cauza rezistenței crescute la aer şi din cauza vibrațiilor şi pot constitui un pericol pentru ceilalți utilizatori ai drumului.

C.10 Dacă vehiculul este dotat cu funcție de deschidere automată a portbagajului sau a capacului de descărcare, această funcție trebuie dezactivată, iar compartimentul pentru bagaje trebuie deschis manual atunci când este prevăzut suportul montat în partea posterioară, pentru a se evita deteriorarea vehiculului şi/sau a suportului.

C.11 Dacă este necesar, încărcătura trebuie prevăzută cu sistemele de iluminare şi cu indicatoarele de avertizare necesare, în conformitate cu legislația locală.

C.12 În cazul vehiculelor de tipul aprobat inițial după 1.10.1998, suportul montat în partea posterioară și/sau încărcătura nu trebuie să acopere a treia lumină de frânare a vehiculului. Această lumină trebuie să fie vizibilă de la:

- 10 grade la stânga și la dreapta axei longitudinale a vehiculului
- 10 grade deasupra și 5 grade sub axa orizontală

Dacă aceste valori nu sunt respectate, trebuie prevăzută o lumină de frânare suplimentară. Legislația națională trebuie respectată atunci când se utilizează suportul.

C.13 Când suportul este montat, păstrați instrucțiunile de montaj și de siguranță și (dacă este cazul) aprobarea de tip CE în vehicul.

D.0 Informații importante pentru suporturile montate pe bara de tracțiune

D.1 Suportul montat pe bara de tracțiune nu este adecvat pentru barele de tracțiune construite în întregime din aluminiu sau GGG40 (fier turnat).

D.2 Bila de tracțiune și piesa cilindrică a barei de tracțiune, care ajunge la 2 cm sub bila respectivă trebuie să fie din oțel. Totuși, suportul bilei poate fi construit din aluminiu.

D.3 Greutatea combinată a suportului și a încărcăturii nu trebuie să depășească niciodată capacitatea permisă pentru bara de tracțiune. Informații despre capacitatea barei de tracțiune pot fi găsite pe o placă de lângă bara de tracțiune sau în broșura informativă a vehiculului.

D.4 Asigurați-vă întotdeauna că bila de tracțiune este curată și că nu este deteriorată. Unii producători de bile de tracțiune acoperă bilele cu folie sau cu un strat protector. Această protecție trebuie îndepărtată înainte de utilizarea suportului, deoarece are efect negativ asupra fricțiunii și stabilității.

D.5 Înainte de plecare, trebuie să verificați funcționarea luminilor. Când utilizați farul de ceață de pe suport, asigurați-vă că cel de pe vehicul nu este aprins în același timp. În mod normal, farul de ceață al vehiculului se stinge automat când vehiculul detectează că este conectată cupla. Verificați dacă aceasta este situația.

D.6 Dacă suportul se mișcă pe bila de tracțiune sau dacă forța de prindere este redusă la acționarea mânerului de fixare, forța respectivă trebuie reglată, în conformitate cu instrucțiunile de montaj. Consultați dealerul Skoda local pentru sfaturi sau asistență.

D.7 Dacă suportul este prevăzut cu un mecanism de înclinare pentru simplificarea accesului la portbagaj, asigurați-vă că, în timpul transportului, mecanismul respectiv este blocat ferm în poziția de transport.

D.8 Păstrați o distanță sigură între suport/biciclete și țeava de eșapament pentru a evita deteriorarea suportului și/sau bicicletelor din cauza căldurii. Țeava și/sau gazele de eșapament fierbinți pot deteriora componentele suportului și/sau bicicletele. La anumite modele de vehicule, este necesară o extensie pentru țeava de eșapament. Consultați dealerul Skoda dacă aveți îndoieli despre cerințele aplicabile vehiculului dvs.

E.0 Caracteristici de conducere și reglementări

E.1 Acest produs nu este aprobat și nu trebuie utilizat pentru circularea pe teren accidentat. Adaptați viteza la condițiile fundamentale ale drumului, potrivit încărcăturii transportate. Verificați fixarea încărcăturii în mod regulat.

E.2 Șoferul vehiculului este unicul responsabil pentru asigurarea stării perfecte a suportului și pentru fixarea în siguranță a suportului și a încărcăturii (chiar dacă acestea au fost montate de altcineva).

E.3 De fiecare dată când este utilizat suportul, asigurați-vă că acesta este fixat în siguranță după ce ați parcurs o distanță scurtă (50 km) și la intervale regulate. Dacă observați zgomote neobișnuite, deplasări ale încărcăturii și/sau suportului, comportament diferit al vehiculului sau alte condiții neobișnuite, opriți vehiculul și asigurați-vă că suportul și încărcătura sunt fixate corect, în conformitate cu instrucțiunile de montaj.

E.4 Lungimea și/sau înălțimea totale ale vehiculului pot crește atunci când este montat un suport. Chiar bicicletele pot spori lățimea și înălțimea totale ale vehiculului. Acordați atenție deosebită când vă deplasați în marșarier și/sau când intrați în garaje sau când vă urcați pe feriboturi etc.

E.5 Înlocuiți imediat toate piesele deteriorate sau uzate ale suportului. În timpul transportului, toate manetele, șuruburile și piulițele trebuie strânse în conformitate cu instrucțiunile de montaj.

E.6 Suporturile prevăzute cu sistem de blocare trebuie să fie întotdeauna în poziția blocat. În timpul transportului, cheile trebuie scoase şi păstrate în interiorul vehiculului.

E.7 Rețineți: caracteristicile de conducere ale vehiculului şi comportamentul la frânare (inclusiv la curbe) se pot schimba, iar vehiculul poate deveni vulnerabil la vânturile laterale atunci când este montat suportul.

E.8 Poate fi necesară o placă de înmatriculare suplimentară. Aceasta trebuie ataşată în partea corespunzătoare pe suport, în conformitate cu legislația locală.

E.9 Viteza vehiculului trebuie adaptată întotdeauna în funcție de încărcătura transportată şi de condițiile de condus curente, cum ar fi tipul de drum, calitatea acestuia, condițiile de vânt, intensitatea traficului şi limitele de viteză aplicabile, dar, în niciun caz, nu trebuie să depăşească 130 km/h. Respectați întotdeauna limitele de viteză aplicabile şi celelalte reglementări rutiere.

E.10 Conduceți încet, cu o viteză maximă de 10 km/h, când treceți peste limitatoarele de viteză.

E.11 Rețineți că în timpul transportului se poate genera zgomot de vânt, acesta putând varia în funcție de vehicul şi de încărcătură.

E.12 Pentru a economisi combustibil şi pentru a diminua impactul asupra mediului, precum şi pentru a proteja siguranța utilizatorilor drumului, suportul trebuie demontat de pe vehicul atunci când nu este utilizat.

F.0 Întreținere

F.1 Curățați suportul în mod regulat, folosind apă caldă sau şampon auto, în special când folosiți sau după ce ați folosit suportul în zonele de coastă (efectul apei sărate) sau în perioadele când pe drumuri se presară sare (pe timp de iarnă).

F.2 Lubrifiați mecanismul de cuplare (dar nu suprafețele care intră în contact cu bila de tracțiune) şi celelalte componente mobile ale suportului, atunci când este necesar.

F.3 Demontați suportul înainte de a utiliza o spălătorie auto automată.

F.4 După demontarea de pe vehicul, suportul trebuie depozitat într-un loc uscat. Toate componentele suportului trebuie depozitate în siguranță. Nu uitați să curățați şi să întrețineți suportul în conformitate cu instrucțiunile.

F.5 Dacă pierdeți componente ale suportului sau dacă acestea se uzează, utilizați numai piese de schimb originale Skoda. Piesele de schimb pot fi achiziționate de la dealerul local sau de la producător.

F.6 Pentru a asigura livrarea rapidă a pieselor de schimb şi pentru a evita întrebările inutile, care vă irosesc timpul, furnizați detaliile relevante pentru produs şi numărul de serie atunci când lansați o comandă sau când adresați întrebări.

F.7 Pentru a vă asigura că puteți înlocui cheile pierdute sau defecte cât mai repede posibil, notați numărul cheii şi al mecanismului de blocare (îl puteți găsi pe respectivele piese).

5E3 071 105

www.skoda-auto.com
www.skoda-auto.cz

Tento výrobek je shodný s typem schváleným Ministerstvem dopravy České republiky pod číslem schválení ATEST 8SD č.1426.

5563718001