REAR MUD FLAPS

ZADNÍ LAPAČE NEČISTOT
SCHMUTZFÄNGER-SATZ HINTEN

ŠKODA
SIMPLY CLEVER

Fitting instructions/ Montážní návod/ Montageanleitung

Order Number/ Objednací číslo/ Bestellnummer

1ST 075 101A

CITIGO (1ST), CITIGO (NF)

1

1ST 075 101A

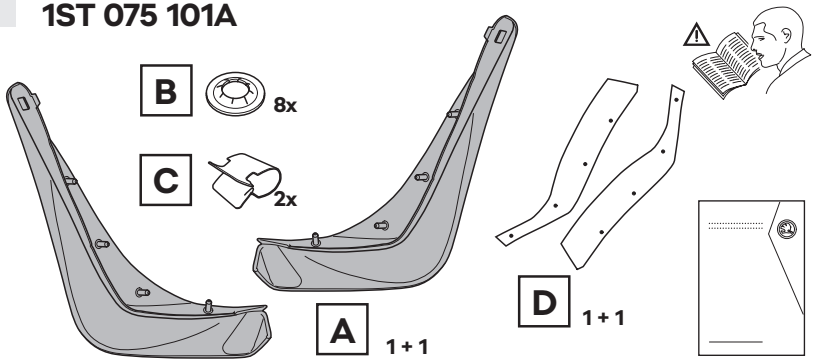

2

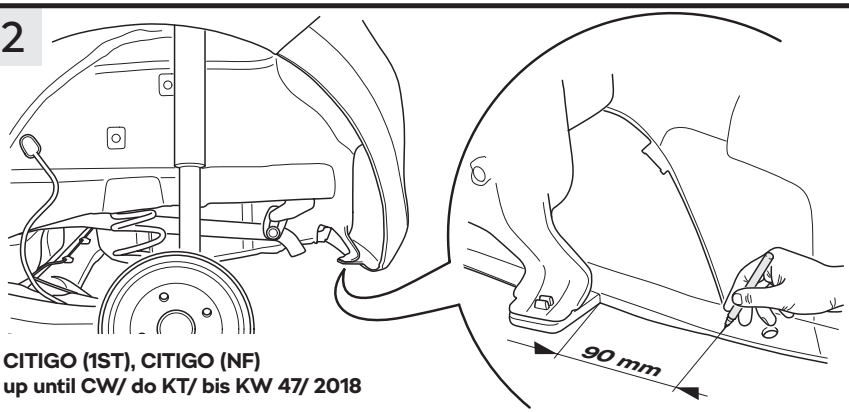

CITIGO (1ST), CITIGO (NF)
up until CW/ do KT/ bis KW 47/ 2018

3

Place the matrix to the mark -arrow- and further along the edge on the shaped surface of the bumper.

Šablonu ustavte ke značce -šipka- a dále podél hrany po tvarové ploše nárazníku.

Schablone am Markierungspunkt -siehe Pfeil- und sodann am Rand entlang der Flächenform des Stoßfängers anlegen.

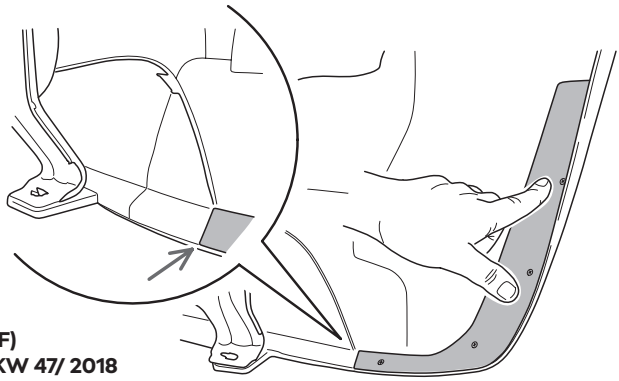

CITIGO (1ST), CITIGO (NF)
up until CW/ do KT/ bis KW 47/ 2018

4

Check the position of the matrix, and glue it on -arrows-.

Zkontrolujte ustavení šablony a šablonu přilepte -šipky-.

Kontrollieren Sie die angesetzte Schablonenpositionierung und kleben Sie die Schablone an -siehe Pfeile-.

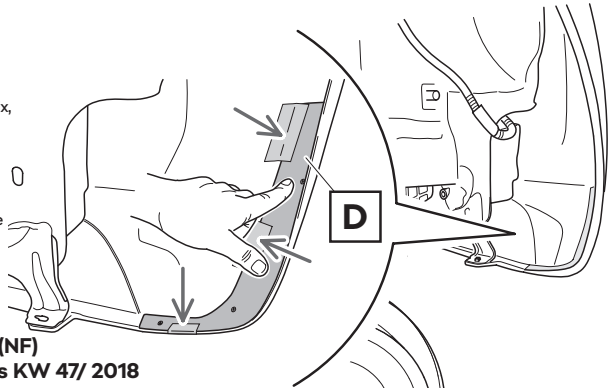

CITIGO (1ST), CITIGO (NF)
up until CW/ do KT/ bis KW 47/ 2018

5

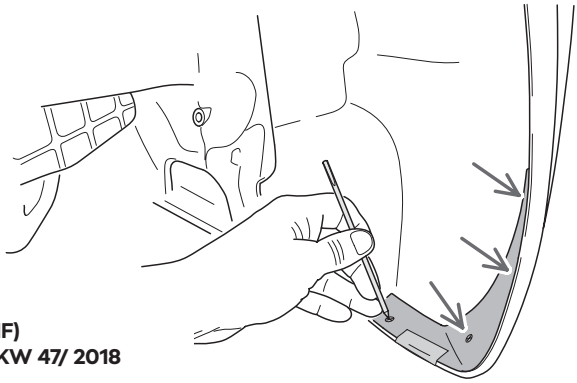

CITIGO (1ST), CITIGO (NF)
up until CW/ do KT/ bis KW 47/ 2018

5A

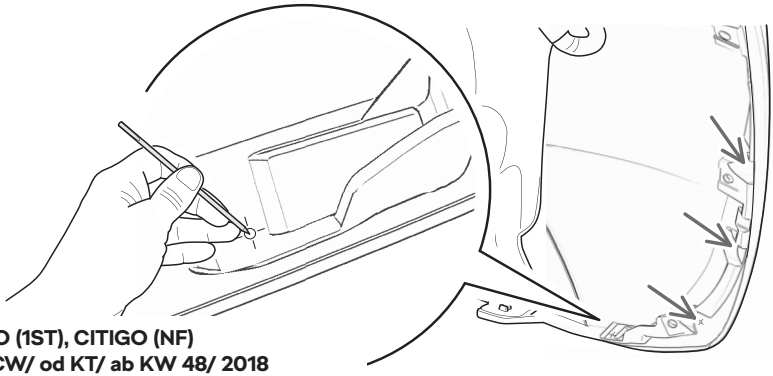

CITIGO (1ST), CITIGO (NF)
as of CW/ od KT/ ab KW 48/ 2018

6

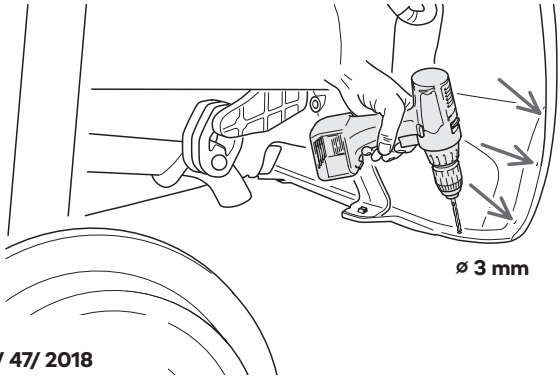

CITIGO (1ST), CITIGO (NF)
up until CW/ do KT/ bis KW 47/ 2018

6A

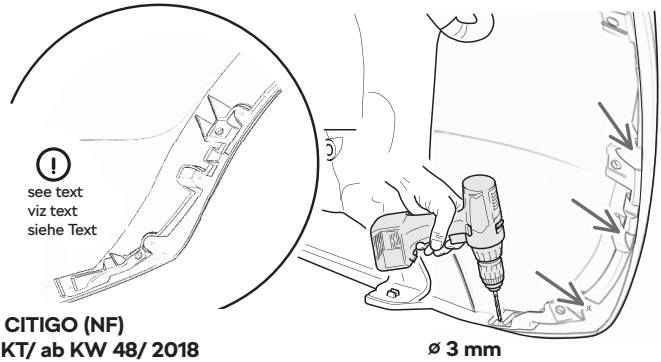

CITIGO (1ST), CITIGO (NF)
as of CW/ od KT/ ab KW 48/ 2018

7

Then re-drill the holes from the outer side of the bumper to 8 mm diameter. Drill vertically to the surface of the bumper.

Z vnější strany nárazníku převrtejte otvory na průměr 8 mm. Vrtejte kolmo k ploše nárazníku.

Öffnungen im Durchschnitt von 8 mm von der Außenseite des Stoßfängers her bohren. Senkrecht zur Stoßfängerfläche bohren.

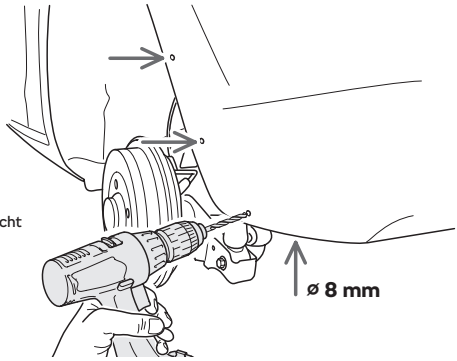

8

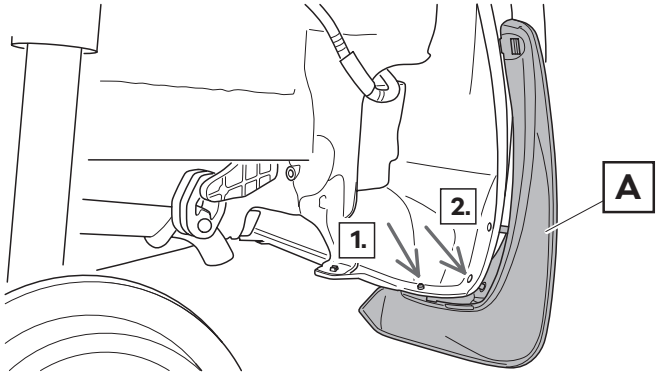

9

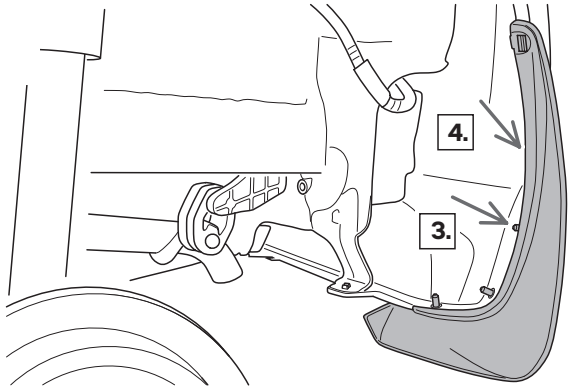

10

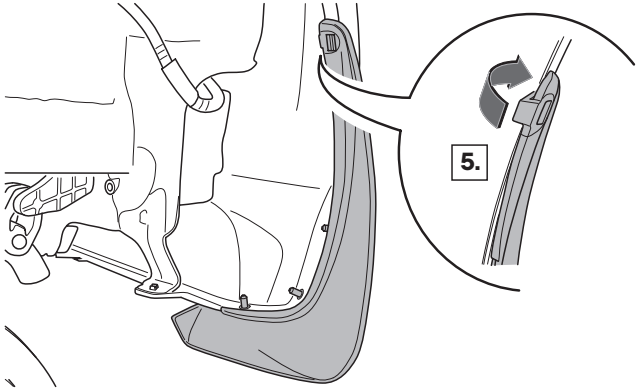

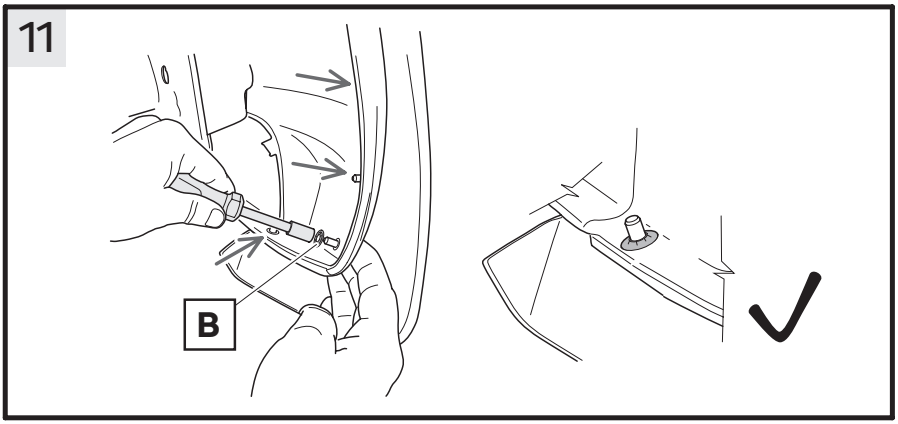
11
B

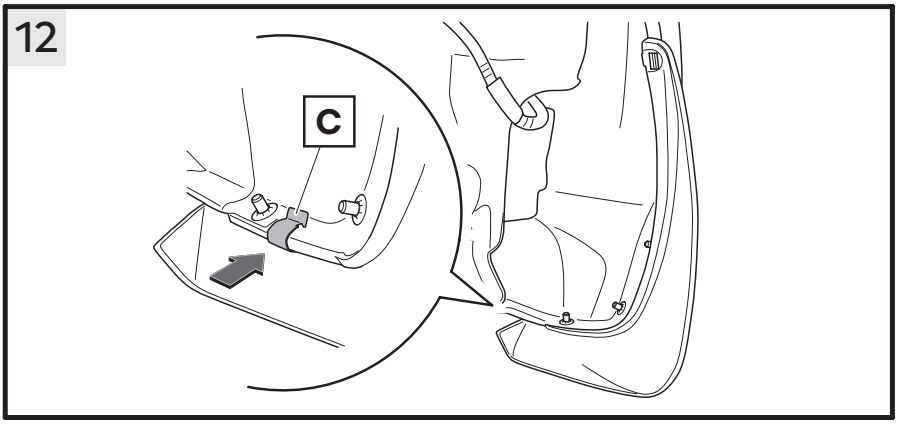
12
C

Rear mud flaps

EN

We recommend having it fitted by an authorised ŠKODA AUTO service partner.

Please note: The vehicle must be clean before the mud flaps can be fitted.

The instructions describe the procedure for fitting the rear mud flap on the left-hand side of the vehicle. The procedure for fitting the rear mud flap to the right-hand side of the vehicle is exactly the same.

Important fitting information

Cut out the paper template (D) – it is to be used solely for the fitting in vehicles manufactured up to week 47/2018. Taking the utmost care, position the templates on the inside of the rear bumper to prevent holes being drilled in the wrong place. The template must follow the edge and contours of the bumper.

If the mud flap is fitted to a vehicle manufactured from week 48/2018 onwards, the plastic wheel-arch lining must first be removed in accordance with the ŠKODA Repair Manual. The points where the holes are to be drilled are already marked on the brackets for the wheel-arch lining, so paper templates do not need to be used.

Fitting procedure

- Remove the vehicle's rear wheels. For vehicles manufactured from week 48/2018 onwards, the plastic wheel-arch lining must also be removed. Follow the removal procedure as explained in the ŠKODA Repair Manual.
- Fit the rear mud flaps as shown in the figures.

Please note: The holes for the pins in the rear mud flaps must always be drilled at right angles to the surface of the rear bumper.

Explanations regarding figures

Fig. 2–6	**applies for vehicles manufactured up to week 47/2018**
Fig. 5A–6A	**applies for vehicles manufactured from week 48/2018**
Fig. 7–12	**applies for all vehicles**

Once the mud flaps have been fitted, visually check them to see whether they are positioned correctly and that the brackets are secured.

Refit the vehicle's rear wheels that were removed earlier and tighten them to the specified tightening torque (110 Nm). For vehicles manufactured from week 48/2018 onwards, the plastic wheel-arch lining must also be refitted. To do this, proceed as explained in the ŠKODA Repair Manual.

CZ

Zadní lapače nečistot

Montáž doporučujeme provést u autorizovaných servisních partnerů ŠKODA AUTO.

Upozornění. Před montáží lapačů musí být vůz čistý.

V návodu je popsána montáž zadního lapače na levé straně vozu. Montáž zadního lapače na pravou stranu proveďte stejným způsobem.

Důležité pokyny k montáži

Papírové šablony (D) vystřihněte a použijte pouze pro montáž do vozů vyrobených do KT 47/ 2018. Na vnitřní stranu zadního nárazníku ustavte šablony vždy s největší pečlivostí, aby nedošlo k vyvrtání otvorů na nesprávném místě. Šablona musí kopírovat hranu a tvar nárazníku.

Pokud montujete lapače na vůz vyrobený od KT 48/ 2018 je nutné nejprve demontovat dle Dílenské příručky ŠKODA plastové kryty kola. Otvory pro vrtání jsou předznačeny na držácích krytů kol, takže není nutné použít papírové šablony.

Postup montáže

- Demontujte zadní kola vozu (u vozů vyrobených od KT 48/ 2018 i plastové kryty kol). Demontáž proveďte dle pokynů v Dílenské příručce ŠKODA.
- Montáž zadních lapačů proveďte dle obrázků.

Upozornění. Otvory pro čepy zadních lapačů vrtejte vždy kolmo k ploše zadního nárazníku.

Vysvětlivky k obrázkům

obr. 2 - 6	**platí pro vozy vyrobené do KT 47/ 2018**
obr. 5A - 6A	**platí pro vozy vyrobené od KT 48/ 2018**
obr. 7 - 12	**platí pro všechny vozy**

Po namontování lapačů vizuálně zkontrolujte jejich správnou polohu a nasazení spon.

Namontujte zpět demontovaná zadní kola (u vozů vyrobených od KT 48/ 2018 namontujte nejprve demontované plastové plastové kryty kol) a dotáhněte je předepsaným utahovacím momentem (110 Nm). Postupujte dle pokynů v Dílenské příručce ŠKODA.

Schmutzfänger-Satz hinten

Wir empfehlen, die Montage bei autorisierten ŠKODA AUTO Servicepartnern durchführen zu lassen.

Hinweis. Das Fahrzeug muss vor der Montage der Schmutzfänger sauber sein.

In der Anleitung ist die Montage des Schmutzfängers hinten auf der linken Fahrzeugseite beschrieben. Die Montage des Schmutzfängers hinten auf der rechten Fahrzeugseite erfolgt identisch.

DE

Wichtige Montagehinweise

Die Papierschablonen (D) herausschneiden und ausschließlich für die Montage in die bis KW 47/ 2018 hergestellten Fahrzeuge verwenden. Die Schablonen auf der Innenseite des hinteren Stoßfängers äußerst sorgfältig positionieren, um Bohrungen an falscher Stelle zu vermeiden. Die Schablone muss die Kante und die Form des Stoßfängers kopieren.

Wenn die Schmutzfänger an ein ab der KW 48/ 2018 hergestelltes Fahrzeug montiert werden, müssen zuerst die Kunststoff-Radhausschalen gemäß Reparaturleitfaden ŠKODA ausgebaut werden. Die Punkte zum Herstellen der Bohrungen sind an den Halterungen der Radhausschalen bereits markiert, sodass kein Einsatz der Papierschablonen erforderlich ist.

Montageablauf

- Die Hinterräder des Fahrzeugs (bei ab der KW 48/ 2018 hergestellten Fahrzeugen auch die Kunststoff-Radhausschalen) abbauen. Der Ausbau erfolgt laut Anweisungen im Reparaturleitfaden ŠKODA.
- Der Einbau der Schmutzfänger hinten erfolgt laut Abbildungen.

Hinweis. Die Bohrungen für die Bolzen der hinteren Schmutzfänger stets senkrecht zur Fläche des hinteren Stoßfängers herstellen.

Erläuterungen zu den Abbildungen

Abb. 2 - 6	**gilt für bis KW 47/ 2018 hergestellte Fahrzeuge**
Abb. 5A - 6A	**gilt für ab KW 48/ 2018 hergestellte Fahrzeuge**
Abb. 7 - 12	**gilt für alle Fahrzeuge**

Nach dem Einbau der Schmutzfänger optisch prüfen, ob diese korrekt positioniert sind und die Klammern befestigt sind.

Die abgebauten Hinterräder des Fahrzeugs (bei ab der KW 48/ 2018 hergestellten Fahrzeugen zuerst die ausgebauten Kunststoff-Radhausschalen einbauen) wieder anbauen und mit vorgeschriebenem Anzugsdrehmoment festziehen (110 Nm). Hierzu laut Anweisungen im Reparaturleitfaden ŠKODA vorgehen.

Kit de guardabarros trasero

Recomendamos encargar el montaje a un concesionario ŠKODA AUTO autorizado.

Nota: El vehículo deberá estar completamente limpio antes de montar los guardabarros.

En el manual se describe el montaje del guardabarros trasero en el lado izquierdo del vehículo. El montaje del guardabarros trasero en el lado derecho del vehículo se realiza de la misma manera.

ES

Advertencias de montaje importantes

Recortar las plantillas de papel (D) y utilizar exclusivamente para el montaje de vehículos fabricados hasta la semana 47 de 2018. Colocar las plantillas en la cara interior del parachoques trasero con sumo cuidado, a fin de evitar realizar orificios en el lado erróneo. La plantilla debe reproducir los bordes y la forma del parachoques trasero.

Si los guardabarros se montan en un vehículo fabricado a partir de la semana 48 de 2018, primero es necesario desmontar las cubiertas de plástico de los pasarruedas según las indicaciones de la guía de reparación ŠKODA. Los puntos para la realización de los orificios están ya marcados en los soportes de las cubiertas de plástico de los pasarruedas, de modo que no es necesario utilizar las plantillas de papel.

Proceso de montaje

- Desmontar las ruedas traseras del vehículo (en los modelos fabricados a partir de la semana 48 de 2018, desmontar también las cubiertas de plástico de los pasarruedas). El desmontaje se realiza según las instrucciones de la guía de reparación ŠKODA.
- El montaje del kit de guardabarros trasero se lleva a cabo según muestran las figuras.

Nota: Es preciso realizar los orificios para los bulones de los guardabarros traseros siempre de forma perpendicular con respecto a la superficie del parachoques trasero.

Explicación de las figuras

Fig. 2 - 6	**válida para vehículos fabricados hasta la semana 47 de 2018**
Fig. 5A - 6A	**válida para vehículos fabricados a partir de la semana 48 de 2018**
Fig. 7 - 12	**válida para todos los vehículos**

Una vez montados los guardabarros, comprobar visualmente que estén correctamente colocados y que estén bien fijadas las abrazaderas.

Volver a montar las ruedas traseras previamente desmontadas del vehículo (en modelos fabricados a partir de la semana 48 de 2018, volver a montar primero las cubiertas de plástico de los pasarruedas) y apretar al par de apriete indicado (110 Nm). Para ello, proceder según las instrucciones de la guía de reparación de ŠKODA.

Kit de pare-boue arrière

Nous recommandons de confier le montage à un atelier ŠKODA AUTO agréé.

Remarque. Le véhicule doit, avant la procédure de montage des pare-boue, être parfaitement propre.

La notice présente la procédure de montage du pare-boue arrière sur le côté gauche du véhicule. La procédure pour le pare-boue arrière droit est identique.

Consignes de montage importantes

FR

Découper les gabarits en papier (D) et les utiliser uniquement pour le montage sur les véhicules fabriqués jusqu'à la semaine 47/2018. Positionner les gabarits sur l'intérieur du pare-chocs arrière avec le plus grand soin, afin d'éviter de percer au mauvais endroit. Le gabarit doit suivre le bord et épouser la forme du pare-chocs.

Lorsque les pare-boue sont montés sur un véhicule fabriqué à partir de la semaine 48/2018, il convient d'abord de déposer les coques de passage de roue en plastique conformément au manuel de réparation ŠKODA. Les emplacements de réalisation des perçages sont déjà marqués sur les supports des coques de passage de roue, de sorte que l'utilisation des gabarits en papier n'est pas nécessaire.

Procédure de montage

- Déposer les roues arrière du véhicule (également les coques de passage de roue en plastique sur les véhicules fabriqués à partir de la semaine 48/2018). Effectuer la dépose conformément aux instructions du manuel de réparation ŠKODA.
- Pour mettre en place les pare-boue arrière, procéder conformément aux illustrations.

Remarque. Les perçages réalisés dans le pare-boue pour les boulons doivent toujours être perpendiculaires à la surface du pare-chocs arrière.

Explications concernant les illustrations

Fig. 2 - 6	**s'applique uniquement aux véhicules fabriqués jusqu'à la semaine 47/2018**
Fig. 5A - 6A	**s'applique aux véhicules fabriqués à partir de la semaine 48/2018**
Fig. 7 - 12	**s'applique à tous les véhicules**

Après le montage des pare-boue, s'assurer visuellement qu'ils sont positionnés correctement et que les agrafes sont fixées.

Remettre en place les roues arrière déposées du véhicule (d'abord également les coques de passage de roue en plastique déposées sur les véhicules fabriqués à partir de la semaine 48/2018) et serrer au couple prescrit (110 Nm). Pour cela, procéder conformément aux instructions du manuel de réparation ŠKODA.

Set parafango posteriore

Si consiglia di far eseguire l'installazione da partner autorizzati ŠKODA AUTO.

Avvertenza. Il veicolo deve essere pulito prima di installare i parafanghi.

Il manuale descrive come installare i parafanghi sul lato sinistro del veicolo. Il montaggio dei parafanghi avviene nello stesso modo nella parte posteriore sul lato destro del veicolo.

Avvertenze importanti per il montaggio

Ritagliare le sagome di carta (D) e usarle esclusivamente per il montaggio su veicoli prodotti fino alla settimana 47/2018. Posizionare con attenzione le sagome all'interno del paraurti posteriore per evitare di perforare nel posto sbagliato. Il modello deve riprodurre accuratamente il bordo e la forma del paraurti.

IT

Se i parafanghi sono montati su un veicolo fabbricato a partire dalla settimana 48/2018, dovranno dapprima essere rimossi i passaruota in plastica secondo il Manuale di officina ŠKODA. I punti per la realizzazione dei fori sono già segnati sulla protezione del passaruota.

Procedura di montaggio

- Rimuovere le ruote posteriori del veicolo (così come i passaruota in plastica dei veicoli fabbricati a partire dalla settimana 48/2018). Lo smontaggio avviene come da istruzioni contenute nel manuale per le riparazioni di ŠKODA.
- Il montaggio del parafango posteriore dovrà essere realizzato secondo quanto indicato nelle figure.

Avvertenza. Effettuare sempre i fori per i bulloni dei parafanghi posteriori perpendicolarmente alla superficie del paraurti posteriore.

Legenda delle figure

Fig. 2 - 6	**vale per i veicoli prodotti fino alla settimana 47/2018**
Fig. 5A - 6A	**vale per i veicoli prodotti a partire dalla settimana 48/2018**
Fig. 7 - 12	**vale per tutti i veicoli**

Dopo avere installato i paraspruzzi controllare visivamente che siano posizionati correttamente e che i morsetti siano fissati.

Reinstallare le ruote posteriori precedentemente smontate (per i veicoli fabbricati a partire dalla settimana 48/2018, montare dapprima i passaruota in plastica rimossi) e quindi serrare alla coppia specificata (110 Nm). Come da istruzioni riportate nelle direttive per le riparazioni ŠKODA eseguire quanto indicato di seguito.

Bakre stänkskyddssats

Vi rekommenderar att monteringen utförs av en godkänd ŠKODA AUTO-verkstad.

Anmärkning. Bilen måste vara helt ren innan stänkskyddet monteras.

Anvisningen beskriver montering av det bakre stänkskyddet på vänster sida av bilen. Det bakre stänkskyddet på höger sida monteras likadant.

Viktiga monteringsanvisningar

Skär ut pappersmallarna (D) och använd dem endast för montering på bilar som har tillverkats fram till vecka 47/2018. Placera mallarna försiktigt på insidan av den bakre stötdämparen för att undvika att hål borras på fel ställe. Mallen måste följa kanterna och formen på stötfångaren.

Om stänkskydden monteras på en bil som har tillverkats efter vecka 48/2018 måste hjulhuskåporna i plast först demonteras enligt reparationshandledningen från ŠKODA. Borrpunkterna är redan markerade vid fästena för hjulhuskåporna och pappersmallarna behöver därför inte användas.

SV

Monteringsprocedur

- Demontera bilens bakhjul (för bilar som har tillverkats efter vecka 48/2018 ska även hjulhuskåporna i plast demonteras). Följ anvisningarna i reparationshandledningen från ŠKODA vid demonteringen.
- Montering av bakre stänkskydd sker enligt bilderna.

Anmärkning. Borra alltid hålen för bultarna för de bakre stänkskydden i rät vinkel mot den bakre stötfångarens yta.

Förklaring till bilderna

Bild 2 - 6	**gäller för bilar tillverkade fram till vecka 47/2018**
Bild 5A - 6A	**gäller för bilar tillverkade efter vecka 48/2018**
Bild 7 - 12	**gäller för alla bilar**

Kontrollera att stänkskydden är korrekt placerade efter montering och att klämmorna sitter fast.

Montera bilens demonterade bakhjul igen (montera först de demonterade hjulhuskåporna i plast för bilar tillverkade efter vecka 48/2018) och dra åt dem med det angivna åtdragningsmomentet (110 Nm). Följ anvisningarna i reparationshandledningen från ŠKODA.

Spatlappenset achter

Wij adviseren om de montage door een ŠKODA-dealer te laten uitvoeren.

Opmerking. Het voertuig moet voor de montage van de spatlappen volkomen schoon zijn.

In de handleiding is de montage van de spatlap achter aan de linker voertuigzijde beschreven. De montage van de spatlap achter aan de rechter voertuigzijde gebeurt op dezelfde manier.

Belangrijke montagevoorschriften

De papiersjablonen (D) uitsnijden en uitsluitend gebruiken voor de montage in de tot KW 47/ 2018 gefabriceerde voertuigen. De sjablonen aan de binnenzijde van de achterbumper uiterst voorzichtig plaatsen om boorgaten op verkeerde plaatsen te vermijden. De sjabloon moet samenvallen met de rand en de vorm van de bumper.

Als de spatlappen op een vanaf KW 48/ 2018 gefabriceerd voertuig gemonteerd worden, moeten eerst de kunststof wielkuipschalen volgens de reparatiehandleiding van ŠKODA uitgebouwd worden. De punten voor het aanbrengen van de boorgaten zijn al gemarkeerd op de houders van de wielkuipschalen zodat er geen papiersjabloon nodig is.

NL

Montageverloop

- De achterwielen van het voertuig (bij vanaf KW 48/ 2018 gefabriceerde voertuigen ook de kunststof wielkuipschalen) demonteren. De uitbouw vindt plaats aan de hand van de ŠKODA-reparatiehandleiding.
- De inbouw van de spatlappen verloopt aan de hand van afbeeldingen.

Opmerking. De boorgaten voor de bouten van de achterste spatlappen steeds loodrecht ten opzichte van het vlak van de achterbumper aanbrengen.

Toelichting bij de afbeeldingen

Afb. 2 - 6	**- geldt voor voertuigen die tot KW 47/2018 zijn gefabriceerd**
Afb. 5A - 6A	**- geldt voor voertuigen die vanaf KW 48/2018 zijn gefabriceerd**
Afb. 7 - 12	**- geldt voor alle voertuigen**

Na de inbouw de spatlap optisch controleren of deze correct geplaatst is en de klemmen zijn bevestigd.

De gedemonteerde achterwielen van het voertuig (bij vanaf KW 48/ 2018 gefabriceerde voertuigen eerst de gedemonteerde kunststof wielkuipschalen inbouwen) weer monteren en met voorgeschreven aanhaalkoppel aanhalen (110 Nm). Hierbij te werk gaan aan de hand van de reparatiehandleiding van ŠKODA.

Zestaw chlapaczy tylnych

Zaleca się zlecić montaż autoryzowanemu partnerowi serwisowemu ŠKODA AUTO.

Wskazówka. Przed rozpoczęciem montażu chlapaczy samochód musi być czysty.

W instrukcji opisany jest montaż tylnego chlapacza po lewej stronie pojazdu. Montaż tylnego chlapacza po prawej stronie pojazdu przebiega analogicznie.

Istotne wskazówki montażowe

Wyciąć papierowe szablony (D) i stosować je tylko podczas montażu chlapaczy w pojazdach wyprodukowanych do tyg. kalendarzowego 47/ 2018. Szablon przyłożyć precyzyjnie po wewnętrznej stronie tylnego zderzaka, aby uniknąć wykonania otworów w nieprawidłowych miejscach. Szablon powinien odwzorowywać krawędzie i kształt zderzaka.

W przypadku montażu chlapaczy w pojazdach wyprodukowanych po tyg. kalendarzowym 48/ 2018 należy najpierw zdjąć plastikowe nadkola zgodnie ze wskazówkami pochodzącymi z instrukcją warsztatową ŠKODA. Miejsca do wykonania otworów są już zaznaczone na powierzchni mocowania nadkoli, dzięki czemu stosowanie papierowych szablonów nie jest konieczne.

PL

Instrukcja montażu

- Zdjąć tylne koła pojazdu (oraz plastikowe nadkola w przypadku pojazdów wyprodukowanych po tyg. kalendarzowym 48/ 2018). Postępować zgodnie ze wskazówkami z instrukcji serwisowej ŠKODA.
- Założyć chlapacze zgodnie z rysunkami.

Wskazówka. Otwory pod bolce tylnych chlapaczy należy wykonywać zawsze prostopadle w stosunku do powierzchni tylnego zderzaka.

Objaśnienia rysunków

Rys. 2 - 6	**dla pojazdów wyprodukowanych do tyg. kalendarzowego 47/ 2018**
Rys. 5A - 6A	**dla pojazdów wyprodukowanych po tyg. kalendarzowym 48/ 2018**
Rys. 7 - 12	**dla wszystkich pojazdów**

Po zamontowaniu chlapaczy należy wizualnie ocenić, czy są poprawnie ustawione oraz sprawdzić, czy zostały dociśnięte w odpowiedni sposób.

Założyć zdjęte tylne koła pojazdu (w przypadku pojazdów wyprodukowanych po tyg. kalendarzowym 48/ 2018 w pierwszej kolejności zamontować plastikowe nadkola) i docisnąć, zachowując odpowiedni moment dokręcania (110 Nm). Postępować zgodnie ze wskazówkami znajdującymi się w instrukcji serwisowej ŠKODA.

Zadné lapače nečistôt

Montáž odporúčame vykonať u autorizovaných servisných partnerov ŠKODA AUTO.

Upozornenie: Pred montážou lapačov musí byť vozidlo čisté.

V návode je opísaná montáž zadného lapača na ľavej strane vozidla. Montáž zadného lapača na pravú stranu vykonajte rovnakým spôsobom.

Dôležité pokyny na montáž

Papierové šablóny (D) vystrihnite a použite len na montáž do vozidiel vyrobených do KT 47/2018. Na vnútornú stranu zadného nárazníka vyrovnajte šablóny vždy s najväčšou opatrnosťou, aby nedošlo k vyvŕtaniu otvorov na nesprávnom mieste. Šablóna musí kopírovať hranu a tvar nárazníka.

Pokiaľ montujete lapače na vozidlo vyrobené od KT 48/2018, je nutné najprv demontovať podľa Dielenskej príručky ŠKODA plastové kryty kolesa. Otvory na vŕtanie sú predznačené na držiakoch krytov kolies, takže nie je nutné použiť papierové šablóny.

Postup montáže

- Demontujte zadné kolesá vozidla (na vozidlách vyrobených od KT 48/2018 aj plastové kryty kolies. Demontáž vykonajte podľa pokynov v Dielenskej príručke ŠKODA.
- Montáž zadných lapačov vykonajte podľa obrázkov.

SK

Upozornenie: Otvory pre čapy zadných lapačov vŕtajte vždy kolmo k ploche zadného nárazníka.

Vysvetlivky k obrázkom

obr. 2 – 6	**platí pre vozidlá vyrobené do KT 47/2018**
obr. 5A – 6A	**platí pre vozidlá vyrobené od KT 48/2018**
obr. 7 – 12	**platí pre všetky vozidlá**

Po namontovaní lapačov vizuálne skontrolujte ich správnu polohu a nasadenie spôn.

Namontujte späť demontované zadné kolesá (na vozidlách vyrobených od KT 48/2018 namontujte najprv demontované plastové kryty kolies) a dotiahnite ich predpísaným uťahovacím momentom (110 Nm). Postupujte podľa pokynov v Dielenskej príručke ŠKODA.

Комплект задних брызговиков

Для выполнения монтажа рекомендуем обратиться к авторизованному партнеру по сервису ŠKODA AUTO.

Указание. Для монтажа брызговиков автомобиль должен быть совершенно чистым.

В руководстве описан монтаж заднего брызговика с левой стороны автомобиля. Монтаж заднего брызговика с правой стороны автомобиля выполняется аналогично.

Важные указания по монтажу

Вырежьте бумажные шаблоны (D) и используйте их исключительно для монтажа на автомобилях, выпущенных до 47-й календарной недели 2018 года. Очень осторожно расположите шаблоны с внутренней стороны заднего бампера, чтобы избежать сверления отверстий не с надлежащей стороны. Шаблон должен совпадать с кромкой бампера и повторять его форму.

Если брызговики будут устанавливаться на автомобиле, выпущенном начиная с 48-й календарной недели 2018 года, сначала необходимо будет демонтировать пластиковые подкрылки в соответствии с указаниями в руководстве по выполнению ремонта ŠKODA. Точки для сверления отверстий уже отмечены на держателях подкрылков, поэтому использовать бумажные шаблоны не потребуется.

Процесс монтажа

- Демонтируйте задние колеса автомобиля (на автомобилях, выпущенных начиная с 48-й календарной недели 2018 года, - также пластиковые подкрылки). Демонтаж выполняется в соответствии с указаниями в руководстве по выполнению ремонта ŠKODA.
- Установка задних брызговиков выполняется в соответствии с рисунками.

Указание. Отверстия под болты для задних брызговиков необходимо сверлить всегда вертикально относительно поверхности самого заднего брызговика.

Пояснения к рисункам

Рис. 2 – 6	**относятся к автомобилям, выпущенным до 47-й календарной недели 2018 года**
Рис. 5 A– 6A	**относятся к автомобилям, выпущенным начиная с 48-й календарной недели 2018 года**
Рис. 7 – 12	**относятся ко всем автомобилям**

После установки брызговиков визуально проверьте, правильно ли они расположены и установлены ли зажимы.

Демонтированные задние колеса автомобиля (на автомобилях, выпущенных начиная с 48-й календарной недели 2018 года, необходимо сначала установить на место пластиковые демонтированные подкрылки) необходимо установить и затянуть с предписанным моментом затяжки (110 Нм). При этом необходимо следовать указаниям, приведенным в руководстве по выполнению ремонта ŠKODA.

RU

Hátsó sárfogókészlet

Javasoljuk, hogy a felszerelést szerződéses ŠKODA AUTO szervizpartnerünkkel végeztesse el.

Megjegyzés. A járműnek a sárfogó gumik felszerelése előtt tisztának kell lennie.

Ez az útmutató azt írja le, hogyan kell a bal hátsó sárfogó gumit felszerelni a járműre. A jobb hátsó sárfogó gumit azonos módon kell felszerelni.

Fontos szerelési utasítások

Vágja ki a papírsablonokat (D), amelyeket kizárólag a 2018/47. naptári hétig gyártott járművekre való felszereléshez szabad felhasználni. A sablonokat rendkívül gondosan kell elhelyezni a hátsó lökhárító belső oldalára, annak érdekében, hogy a furatok a pontos helyen készüljenek el. A sablonnak pontosan követnie kell a lökhárító szélét és formáját.

Ha a sárfogó gumikat a 2018/48. naptári héttől gyártott járműre szerelik fel, úgy először ki kell szerelni a műanyag kerékdobbetéteket a ŠKODA szerelési útmutató szerint. A furatok kialakításához szükséges pontok már jelölve vannak a kerékdobbetétek tartóin, így nincs szükség papírsablonok használatára.

A szerelés menete

- Szerelje le a jármű hátsó kerekeit (a 2018/48. naptári héttől gyártott járműveknél a műanyag kerékdobbetéteket is). A leszerelést a ŠKODA szerelési útmutató utasításai szerint kell végezni.
- A sárfogó gumik felszerelését az ábrák szerint kell végezni.

Megjegyzés. A hátsó sárfogó gumik csapszegeihez szükséges furatokat mindig a hátsó sárfogó gumi felületére merőlegesen kell elkészíteni.

HU

Magyarázat az ábrákhoz

2 – 6. ábra	**a 2018/47. naptári hétig gyártott járművekre vonatkozik**
5A – 6A. ábra	**a 2018/48. naptári héttől gyártott járművekre vonatkozik**
7 – 12. ábra	**minden járműre vonatkozik**

A sárfogó gumik felszerelése után szemrevételezéssel ellenőrizni kell elhelyezkedésüket és a kapcsok rögzítését.

Szerelje vissza a jármű hátsó kerekeit (a 2018/48. naptári héttől gyártott járműveknél először a műanyag kerékdobbetéteket), és húzza meg a kerekeket az előírt nyomatékkal (110 Nm). A műveletet a ŠKODA szerelési útmutató utasításai szerint kell végezni.

Set de apărători de noroi spate

Este recomandat ca montajul să fie realizat de un partener de service ŠKODA AUTO autorizat.

Observație. Autovehiculul trebuie să fie curat înainte de montajul apărătoarei de noroi.

În manual este descris montajul apărătoarei de noroi din spate pe partea stângă a autovehiculului. Montajul apărătoarei de noroi din spate pe partea dreaptă a autovehiculului se realizează în mod identic.

Observații importante privind montajul

Decupați șabloanele din hârtie (D) și utilizați-le exclusiv pentru montajul la autovehiculele fabricate până la săptămâna calendaristică 47/ 2018. Poziționați cu grijă șabloanele în partea interioară a barei de protecție spate, pentru a evita găurile în locuri greșite. Șabloanele trebuie să fie aliniate pe muchiile și forma barei de protecție.

Dacă apărătoarea de noroi va fi montată pe un autovehicul fabricat începând cu săptămâna calendaristică 48/ 2018, mai întâi trebuie demontată apărătoarea din material plastic a pasajului de roată, conform ghidului de reparații ŠKODA. - Punctele pentru executarea găurilor sunt deja marcate pe suportul apărătorii pasajului de roată, astfel încât nu este necesară folosirea șabloanelor din hârtie.

Procesul de montaj

- Demontați roata din spate a autovehiculului (la autovehiculele fabricate începând cu săptămâna calendaristică 48/ 2018, și apărătoarea din material plastic a pasajului de roată). Demontarea se realizează conform instrucțiunilor din ghidul de reparații ŠKODA.
- Montarea apărătorii de noroi spate se realizează conform figurilor.

Observație. Găurile pentru bolțurile apărătorii de noroi spate sunt realizate întotdeauna perpendicular pe suprafața barei de protecție spate.

Explicarea figurilor

Fig. 2 - 6	**valabil pentru autovehiculele fabricate până la săptămâna calendaristică 47/ 2018**
Fig. 5A - 6A	**valabil pentru autovehiculele fabricate începând cu săptămâna calendaristică 48/ 2018**
Fig. 7 - 12	**valabil pentru toate autovehiculele**

După montare, verificați vizual apărătoarea de noroi, dacă este corect poziționată și dacă clamele sunt fixate corect.

Montați la loc roata din spate a autovehiculului (la autovehiculele fabricate începând cu săptămâna calendaristică 48/ 2018, și apărătoarea din material plastic a pasajului de roată) și strângeți ferm la cuplul de strângere indicat (110 Nm). Pentru aceasta, procedați conform instrucțiunilor din ghidul de reparații ŠKODA.

RO

EN - The information on the technical data, design, equipment, materials, guarantees and outside appearance refer to the period when the mounting instructions are sent to print. The manufacturer reserves the right to changes (including the change in technical parameters with reference to the individual model measures).

CZ - Informace o technických údajích, konstrukci, vybavení, materiálech, zárukách a vnějším vzhledu se vztahují na období zadávání montážního návodu do tisku. Výrobce si vyhrazuje právo změny (včetně změny technických parametrů se změnami jednotlivých modelových opatření).

DE - Informationen über technische Angaben, Konstruktion, Ausrüstung, Werkstoffe, Garantien und äußerliches Aussehen beziehen sich auf den Zeitraum, in dem die Montageanleitung in Druck gegeben wurde. Der Hersteller behält sich das Änderungsrecht vor (samt Änderungen der technischen Parameter mit Änderungen einzelner Modellmaßnahmen).

ES - Las informaciones sobre los datos técnicos, la construcción, el equipo, los materiales, la garantía y el aspecto son válidas para el período en que la instrucción de montaje es mandada a imprentar. El fabricante se reserva el derecho de cambiar (incluyendo el cambio de los parámetros técnicos con los cambios de las distintas medidas modelo).

FR - Les informations sur les données techniques, de construction, d'équipement, de matériaux, de garanties et sur l'aspect concernent la période de mise sous presse des instructions de montage. Le fabricant se réserve le droit de modification (incluant les modifications des paramètres techniques avec des modifications particulières des mesures de modelage).

IT - Informazioni dei dati tecnici, costruzione, corredamento, materiali, garanzie e l'aspetto esterno riguardano il periodo, quando l'istruzioni per il montaggio sono stati dati alle stampe. Il produttore si riserva il diritto di eseguire le modifiche (compreso la modifica dei parametri tecnici riguardanti la modifiche dei modelli).

SV - Upplysningarna om tekniska data, konstruktion, utrustning, materialier, garantier, och om yttre utseendet, gäller tidrymden då montageanledningen givits i uppdrag för tryckning. Producenten förbehåller sig rätten till förandringar (inkl. modifikation av tekniska parametrar sammen med ändringar av enskilda modellåtgärder).

NL - Informaties over de technische gegevens, constructie, uitrusting, materialen, garanties en het uiterlijk hebben betrekking op de periode wanneer de montageaanwijzing in druk wordt gegeven. De fabrikant behoudt zich het recht van de wijziging voor (inclusief wijziging van de technische parameters met de wijzigingen van de afzonderlijke modelvoorzieningen).

PL - Informacje o danych technicznych, konstrukcji, wyposażeniu, materiałach, gwarancjach i wyglądzie zewnętrznym odnoszą się do okresu zlecania instrukcji montażowej do druku.Producent zastrzega sobie prawo zmiany (włącznie ze zmianą parametrów technicznych ze zmianami poszczególnych modelowych posunięć).

SK - Informácie o technických údajoch, konštrukcii, vybavení, materiáloch, zárukách a vonkajšom vzhľade sa vzťahujú na obdobie zadávania montážneho návodu do tlače. Výrobca si vyhradzuje právo zmeny (vrátane zmeny technických parametrov so zmenami jednotlivých modelových opatrení).

RU - Информация о технических данных, конструкции, оснащении, материалах, гарантии и внешнего вида соответствует периоду передачи заказа инструкции по монтажу в печать. Производитель оставляет за собой право внесения изменений (в том числе изменений технических параметров с изменениями отдельных модельных мер).

HU - A műszaki adatokra, a konstrukcióra, a felhasznált anyagokra, a garanciára és a termék kivitelére vonatkozó adatok a jelen anyag nyomdába kerülésének idején érvényben lévő állapotot tükrözik. A gyártó fenntartja magának a változtatások jogát (azokat a műszaki változtatásokat is beleértve, amelyek a modellmódosítások miatt következnek be).

RO - Informațiile privind datele tehnice, construcția, dotarea, materialele, garanțiile și aspectul exterior se referă la momentul prezentării instrucțiunilor de montaj pentru tipărire. Fabrică își rezervă dreptul de a face schimbări (inclusiv schimbarea parametrilor tehnici cu schimbările măsurilor pentru diferitele modele).

Nr. 1ST 075 101A/ 03.2019

Tento výrobek je shodný s typem schváleným Ministerstvem dopravy České republiky pod číslem schválení ATEST 8SD č.1426.

www.skoda-auto.com
www.skoda-auto.cz