PROTECTIVE INSERT INTO THE LUGGAGE COMPARTMENT

OCHRANNÁ VLOŽKA DO ZAVAZADLOVÉHO PROSTORU
SCHUTZEINSATZ FÜR DEN KOFFERRAUM

ŠKODA
SIMPLY CLEVER

Fitting instructions/ Montážní návod/ Montageanleitung

Order Number/ Objednací číslo/ Bestellnummer

5JH 061 162	**RAPID (NH3)**
6V6 061 162, 6V9 061 162	**FABIA (NJ)**
3V5 061 170, 3V9 061 170	**SUPERB (3V)**
5E6 061 162A, 5E7 061 162A	**OCTAVIA (NX)**
657 061 160, 657 061 160A	**SCALA (NW1)**
658 061 160, 658 061 160A	**KAMIQ (NW4)**
5LG 061 160	**ENYAQ iV (5AZ)**

Výrobce/Hersteller/Maker: Škoda Auto a.s tř. Václava Klementa 869 Mladá Boleslav II, 293 01 Mladá Boleslav, Czech Republic infoline@skoda-auto.cz

Notes to the text/ Poznámky k textu/ Anmerkungen zum Text

Attention.
Texts with this symbol contain instructions emphasizing accuracy of performance of particular operation.
Upozornění.
Texty s tímto symbolem obsahují pokyny s důrazem na přesnost provedení dané operace.
Hinweis.
Texte mit diesem Symbol enthalten Hinweise auf die Ausführungsgenauigkeit der jeweiligen Operation.

1

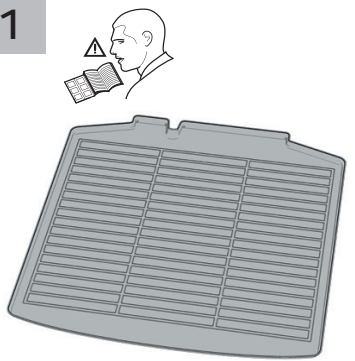

6V6 061 162
6V9 061 162
5LG 061 160
5JH 061 162
5E6 061 162A
5E7 061 162A
657 061 160
657 061 160A
658 061 160
658 061 160A
3V5 061 170
3V9 061 170

2

Insert the insert into the luggage compartment.
Vložení vložky do zavazadlového prostoru.
Den Einsatz in den Kofferraum einlegen.

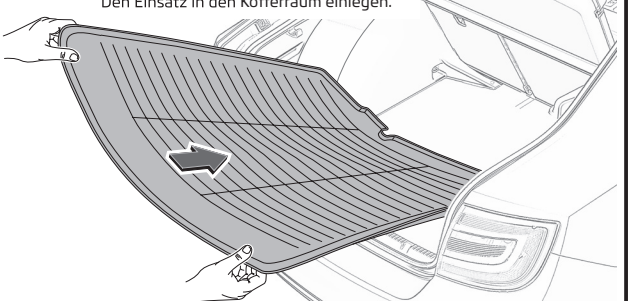

3

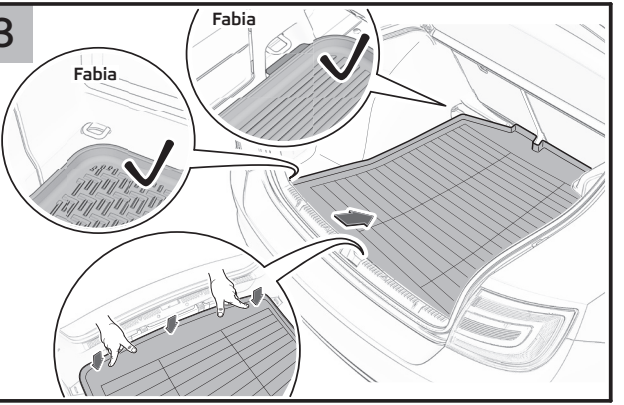

4

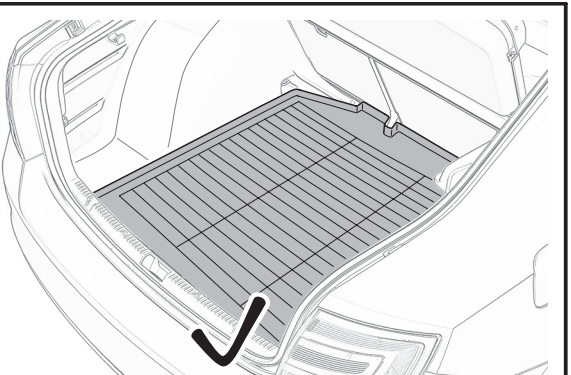

5

Remove the insert from the luggage compartment.
Vyjmutí vložky ze zavazadlového prostoru.
Den Einsatz aus dem Kofferraum herausnehmen.

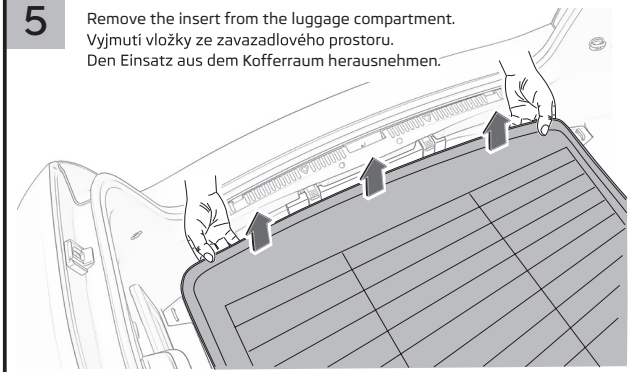

6

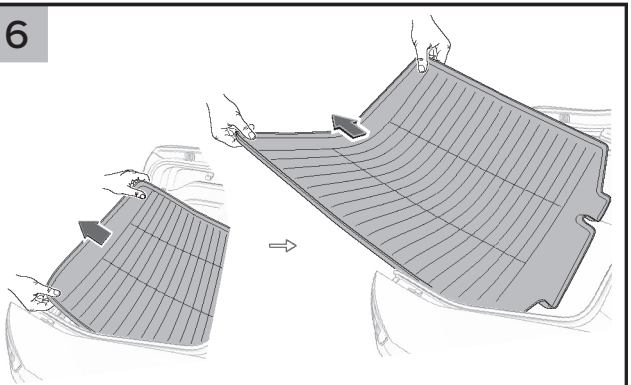

Ochranná vložka do zavazadlového prostoru

Ochranná vložka do zavazadlového prostoru **(dále jen vložka)** je určena pro vozy se základní podlahou.

Vložky dle typu vozu následovně:

ŠKODA RAPID (NH3)	objed. číslo 5JH 061 162
ŠKODA FABIA (NJ3)	objed. číslo 6V6 061 162
ŠKODA FABIA COMBI (NJ5)	objed. číslo 6V9 061 162
ŠKODA SUPERB (3V3)	objed. číslo 3V5 061 170
ŠKODA SUPERB COMBI (3V5)	objed. číslo 3V9 061 170
ŠKODA OCTAVIA (NX3)	objed. číslo 5E6 061 162A
ŠKODA OCTAVIA COMBI (NX5)	objed. číslo 5E7 061 162A
ŠKODA ENYAQ iV (5AZ)	objed. číslo 5LG 061 160
ŠKODA SCALA (NW1)	objed. číslo 657 061 160A
ŠKODA KAMIQ (NW4)	objed. číslo 658 061 160A

Ochranná vložka do zavazadlového prostoru **(dále jen vložka)** je určena pro vozy s mezipodlahou v pozici pod mezipodlahou, v horní části mezipodlahy je použití možné, nekopíruje však dokonale tvar dna:

ŠKODA SCALA (NW1)	objed. číslo 657 061 160
ŠKODA KAMIQ (NW4)	objed. číslo 658 061 160

Upozornění. Obrázky v návodu slouží jako obecná informace k montáži.

V návodu je zobrazeno vložení a vyjmutí vložky do vozu ŠKODA Rapid (NH3). Při vkládání a vyjímání vložky do ostatních typů vozů uvedených v návodu postupujte obdobným způsobem. Vložky se liší pouze v designových detailech, umístění v zavazadlovém prostoru zůstává stejné.

Při vkládání a vyjímání vložky do (ze) zavazadlového prostoru postupujte dle obrázků. Vložku (mírně prohnutou, aby nedocházelo k odírání bočního obložení zavazadlového prostoru okrajem vložky) vkládejte a vyjímejte do (ze) zavazadlového prostoru v šikmé poloze.

Pokyny k používání a údržbě vložky

Vložka slouží k ochraně koberce zavazadlového prostoru vozu před poškozením a hrubými nečistotami (např. při převážení stavebních materiálů), proto svými okraji kopíruje tvar zavazadlového prostoru. Mechanické opotřebení vložky (způsobené opětovným vkládáním a vyjímáním do (ze) zavazadlového prostoru a jejím častým používáním) v žádném případě nesnižuje tuto funkci a není na závadu. To znamená, že na škody mající původ v běžném opotřebení vložky (vyznačené ohyby, rýhy, apod.), se nevztahuje záruka.

Upozornění. Jen pro vozy Rapid (5JH 061 162):

Při sklopení a opětovném vracení opěr zadních sedadel do původní polohy dochází ke kolizi spodní části opěr s vložkou, a tím může dojít k poškození okraje vložky. Vložku proto před manipulací s opěrami buď částečně povytáhněte ze zavazadlového prostoru (nejsou-li na ní převážené předměty), popř. ji úplně vyjměte.

Upozornění. Převážené předměty vždy zajistěte vhodným způsobem proti posunu (viz Návod k obsluze vozu). Při uchycení karabin podlahové sítě (popř. popruhů) do kotevních ok dbejte na to, aby nedošlo k odírání okraje vložky.

Pokud potřebujete nadzvednout koberec podlahy zavazadlového prostoru, nejprve z vložky vyndejte převážené předměty, pak vlastní vložku a teprve potom koberec nadzvedněte.

Vložku čistěte běžnými čisticími prostředky vhodnými na plastové předměty. V žádném případě nepoužívejte abrasivní čisticí prostředky nebo rozpouštědla.

Vložka je vyrobena z TPE materiálu, který lze snadno recyklovat, takže nedochází k zatěžování životního prostředí nezpracovatelným odpadem.

EN

Protective boot mat

The protective boot mat (**the "mat"**) is designated for cars with basic floor.

Below are the mats by car type:

ŠKODA RAPID (NH3)	Product code 5JH 061 162
ŠKODA FABIA (NJ3)	Product code 6V6 061 162
ŠKODA FABIA COMBI (NJ5)	Product code 6V9 061 162
ŠKODA SUPERB (3V3)	Product code 3V5 061 170
ŠKODA SUPERB COMBI (3V5)	Product code 3V9 061 170
ŠKODA OCTAVIA (NX3)	Product code 5E6 061 162A
ŠKODA OCTAVIA COMBI (NX5)	Product code 5E7 061 162A
ŠKODA ENYAQ iV (5AZ)	Product code 5LG 061 160
ŠKODA SCALA (NW1)	Product code 657 061 160A
ŠKODA KAMIQ (NW4)	Product code 658 061 160A

The protective boot mat (**the "mat"**) is designated for cars with intermediate floor in the position underneath the intermediate floor, it can be used in the upper part of the intermediate floor, however, not copying the bottom shape perfectly:

ŠKODA SCALA (NW1)	Product code 657 061 160
ŠKODA KAMIQ (NW4)	Product code 658 061 160

Caution. The figures in the manual serve as general information for the installation.
The manual illustrates inserting and removal of the mat in ŠKODA Rapid (NH3) cars. When inserting and removing the mat in other car types specified in the manual, proceed in a similar manner. The mats differ only in design details, position in the luggage compartment remains unchanged.

When inserting or removing the mat in/from the luggage compartment, proceed according to the Figures. To mat or remove the mat - bent the mat slightly and slide it into the luggage compartment at an angle to prevent contact of the edge of the mat with the side of the luggage compartment.

User and maintenance instructions

The purpose of the mat is to protect the luggage compartment carpet from damage and coarse impurities (e.g. when transporting building materials), and therefore, it copies the luggage compartment shape. Mechanical wear and tear of the mat (caused by repeated inserting and removing of the mat in/from the luggage compartment and frequent use thereof) in no way restricts its function and poses no problem. This means that the warranty does not apply to damage arising from normal wear and tear of the mat (sings of bends, scratches, etc.).

Caution. Only for Rapid cars (5JH 061 162):

When reclining and returning the back seat rests to the original position, the lower parts of the rests collide with the mat, which may cause damage to the mat trim. Therefore, either partly pull out the mat from the luggage compartment before handling the rests (provided it does not contain any articles), or remove it completely.

Caution. Always secure the transported articles properly against movement (see the car operation manual). When fixing snap hooks of the floor net (or slings) to the anchor lugs, make sure the mat trim does not get rubbed.

If you need to lift the luggage compartment floor carpet, first remove the transported articles from the mat, remove the mat and then lift the carpet.

Clean the mat with common cleaning agents suitable for plastics. Never use abrasive cleaning agents or solvents.

The mat is made of TPE material, which can be easily recycled. There is no negative impact on the environment due to unrecyclable waste.

Schutzeinlage für den Kofferraum

Die Schutzeinlage für den Kofferraum (**im Folgenden nur die Einlage**) ist für Fahrzeuge mit Grundboden vorgesehen.

Einlagen je nach Fahrzeugtyp wie folgt:

ŠKODA RAPID (NH3)	Bestell-Nr. 5JH 061 162
ŠKODA FABIA (NJ3)	Bestell-Nr. 6V6 061 162
ŠKODA FABIA COMBI (NJ5)	Bestell-Nr. 6V9 061 162
ŠKODA SUPERB (3V3)	Bestell-Nr. 3V5 061 170
ŠKODA SUPERB COMBI (3V5)	Bestell-Nr. 3V9 061 170
ŠKODA OCTAVIA (NX3)	Bestell-Nr. 5E6 061 162A
ŠKODA OCTAVIA COMBI (NX5)	Bestell-Nr. 5E7 061 162A
ŠKODA ENYAQ iV (5AZ)	Bestell-Nr. 5LG 061 160
ŠKODA SCALA (NW1)	Bestell-Nr. 657 061 160A
ŠKODA KAMIQ (NW4)	Bestell-Nr. 658 061 160A

Die Schutzeinlage für den Kofferraum (**im Folgenden nur die Einlage**) ist für Fahrzeuge mit einem Zwischenboden in der Position unterhalb des Zwischenbodens vorgesehen, im oberen Teil des Zwischenbodens ist seine Verwendung möglich, er kopiert jedoch nicht perfekt die Form des Bodens:

ŠKODA SCALA (NW1)	Bestell-Nr. 657 061 160
ŠKODA KAMIQ (NW4)	Bestell-Nr. 658 061 160

Hinweis. Die Abbildungen in der Anleitung dienen als allgemeine Information zur Montage.

Die Anleitung zeigt das Einlegen und Herausnehmen der Einlage ins und aus dem Fahrzeug ŠKODA Rapid (NH3). Gehen Sie beim Einlegen und Herausnehmen der Einlage in die anderen im Handbuch aufgeführten Fahrzeugtypen ähnlich vor. Die Einlagen unterscheiden sich nur in Designdetails, die Position im Kofferraum bleibt gleich.
Beim Einlegen in den Kofferraum und beim Herausnehmen aus dem Kofferraum die Bilder befolgen. Den Einsatz (leicht durchgebogen, damit die seitliche Kofferraum-Verkleidung mit dem Rand des Einsatzes nicht abgerieben wird) in den (aus dem) Kofferraum in schräger Position einlegen und herausnehmen.

Hinweise zur Verwendung und Instandhaltung der Einlage

Die Einlage dient dazu, den Teppich des Kofferraums des Fahrzeugs vor Beschädigungen und grobem Schmutz (z. B. beim Transport von Baumaterialien) zu schützen, sie kopiert daher die Form des Kofferraums mit seinen Kanten. Der mechanische Verschleiß der Einlage (verursacht durch erneutes Einsetzen und Entfernen aus dem Kofferraum und dessen häufigen Gebrauch) beeinträchtigt diese Funktion in keinerlei Weise und ist nicht als Defekt anzusehen. Dies bedeutet, dass Schäden, die durch normalen Verschleiß der Einlage entstehen (markierte Biegungen, Kratzer usw.), nicht von der Garantie abgedeckt sind.

Hinweis. Nur für die Fahrzeuge Rapid (5JH 061 162):

Wenn die Rückenlehnen der Rücksitze umgeklappt und in ihre ursprüngliche Position zurückgebracht werden, kollidiert der untere Teil der Rückenlehnen mit der Einlage, wodurch der Rand der Einlage beschädigt werden kann. Ziehen Sie daher vor dem Umgang mit den Stützen die Einlage aus dem Kofferraum heraus (wenn keine Gegenstände darauf liegen) oder nehmen Sie sie vollständig heraus.

Hinweis. Die transportierten Gegenstände immer in geeigneter Weise gegen Verschieben sichern (siehe die Bedienungsanleitung des Fahrzeugs). Achten Sie beim Anbringen der Bodennetzkarabiner (oder -gurte) an den Ankerösen darauf, dass der Rand der Einlage nicht abgerieben wird.

Wenn Sie den Teppich des Kofferraumbodens anheben müssen, entfernen Sie zuerst die transportierten Gegenstände von der Einlage, dann die eigentliche Einlage und erst dann

DE

den Teppich.

Die Einlage ist mit herkömmlichen Kunststoffreinigern zu reinigen. Verwenden Sie unter keinen Umständen Scheuer- und Lösungsmittel.

Der Einsatz ist aus dem TPE-Material hergestellt, das einfach recycelbar ist, sodass die Umwelt nicht mit unverwertbarem Abfall belastet wird.

Alfombrilla protectora para el maletero

Alfombrilla protectora para el maletero (**en adelante, la alfombrilla**) está diseñada para los vehículos con fondo básico.

Alfombrillas de acuerdo con el tipo de vehículo:

ŠKODA RAPID (NH3)	núm. de pedido 5JH 061 162
ŠKODA FABIA (NJ3)	núm. de pedido 6V6 061 162
ŠKODA FABIA COMBI (NJ5)	núm. de pedido 6V9 061 162
ŠKODA SUPERB (3V3)	núm. de pedido 3V5 061 170
ŠKODA SUPERB COMBI (3V5)	núm. de pedido 3V9 061 170
ŠKODA OCTAVIA (NX3)	núm. de pedido 5E6 061 162A
ŠKODA OCTAVIA COMBI (NX5)	núm. de pedido 5E7 061 62A
ŠKODA ENYAQ iV (5AZ)	núm. de pedido 5LG 061 160
ŠKODA SCALA (NW1)	núm. de pedido 657 061 160A
ŠKODA KAMIQ (NW4)	núm. de pedido 658 061 160A

La alfombrilla protectora para el maletero (**en adelante, la alfombrilla**) está diseñada para vehículos con fondo de capacidad variable para ser colocada debajo de este. En la parte superior del fondo de capacidad variable es posible utilizarla, sin embargo, no copia perfectamente la forma del fondo:

ŠKODA SCALA (NW1)	núm. de pedido 657 061 160
ŠKODA KAMIQ (NW4)	núm. de pedido 658 061 160

Advertencia. Las imágenes del manual sirven como información genérica para el montaje.
En el manual se indica la colocación y extracción de la alfombrilla en el vehículo ŠKODA Rapid (NH3). Durante la colocación y extracción de la alfombrilla en otros tipos de vehículos indicados en este manual prosiga de manera similar. Las alfombrillas se diferencian solo en detalles de diseño, su ubicación en el maletero permanece fija.

Al colocar y quitar la alfombrilla al (del) maletero prosiga de acuerdo con las imágenes. La alfombrilla flexible se coloca y quita al (del) maletero en posición oblicua (ligeramente doblada para evitar el rozamiento del revestimiento lateral del maletero con los bordes de la alfombrilla).

Instrucciones para el uso y mantenimiento de la alfombrilla

La alfombrilla sirve para proteger la alfombra del maletero contra daños y suciedad gruesa (por ejemplo, durante el transporte de materiales de construcción), por eso copia la forma del maletero con sus bordes. El desgaste por uso de la alfombrilla (provocado por la colocación y extracción repetida al (del) maletero y su uso frecuente) no reduce en ningún caso su función y no es un problema. Esto significa que la garantía no cubre los daños originados durante un desgaste regular de la alfombrilla (pliegues y líneas marcadas, etc.).

Advertencia. Solamente para los vehículos Rapid (5JH 061 162):

Los bordes de la alfombrilla pueden dañarse en el caso de que los respaldos de los asientos traseros tropiecen con ellos al abatirse y volver a su posición original. Por eso, saque la alfombrilla parcialmente del maletero antes de manipular los respaldos (si no están colocados objetos transportados sobre ella), eventualmente cámbiela por completo.

Advertencia. Asegure siempre los objetos transportados de forma adecuada contra su desplazamiento (consulte el Manual del manejo del vehículo). Durante la colocación de los mosquetones (o correas) de la malla del fondo en los ojetes de anclaje, procure que el borde de la alfombrilla no se desgaste.

Si necesita levantar la alfombra del piso del maletero, primero retire los objetos transportados de la alfombrilla, y luego de quitarla, levante la alfombra.

Limpie la alfombrilla con productos de limpieza regulares, adecuados para objetos de plástico. En ningún caso utilice productos abrasivos o disolventes.

La alfombrilla está fabricada de material TPE, fácilmente reciclable, por lo tanto, no genera contaminación ambiental con desechos no procesables.

FR

Insert de protection pour coffre

L'insert de protection pour coffre (**ci-après dénommé insert**) est destiné aux voitures avec un plancher de base.

Inserts selon le type de véhicule comme suit :

ŠKODA RAPID (NH3)	numéro de commande 5JH 061 162
ŠKODA FABIA (NJ3)	numéro de commande 6V6 061 162
ŠKODA FABIA COMBI (NJ5)	numéro de commande 6V9 061 162
ŠKODA SUPERB (3V3)	numéro de commande 3V5 061 170
ŠKODA SUPERB COMBI (3V5)	numéro de commande 3V9 061 170
ŠKODA OCTAVIA (NX3)	numéro de commande 5E6 061 162A
ŠKODA OCTAVIA COMBI (NX5)	numéro de commande 5E7 061 162A
ŠKODA ENYAQ iV (5AZ)	numéro de commande 5LG 061 160
ŠKODA SCALA (NW1)	numéro de commande 657 061 160A
ŠKODA KAMIQ (NW4)	numéro de commande 658 061 160A

L'insert de protection pour coffre (**ci-après dénommé insert**) est destiné aux voitures avec un plancher de chargement variable dans une position sous ce plancher, son utilisation étant possible dans la partie supérieure de ce plancher, mais il ne recopie pas parfaitement la forme du fond :

ŠKODA SCALA (NW1)	numéro de commande 657 061 160
ŠKODA KAMIQ (NW4)	numéro de commande 658 061 160

Avertissement. Les images contenues dans la notice servent d'informations générales de montage.
L'insertion et le retrait de l'insert dans la voiture ŠKODA Rapid (NH3) sont illustrés dans la notice. Procédez de la même façon lors de l'insertion et du retrait de l'insert dans les autres types de voitures indiqués dans la notice. Les inserts ne se différencient que par les détails de leur design, l'emplacement dans le coffre restant le même.
Procédez selon les images lors de l'insertion et de l'enlèvement de l'insert dans le coffre (du coffre). Insérez la pièce d'insertion (légèrement pliée pour éviter que la garniture latérale du coffre soit frottée par le bord de la pièce d'insertion) dans le coffre et retirez-la depuis le coffre toujours en position oblique.

Instructions d'utilisation et d'entretien de l'insert

L'insert a une fonction de protection du tapis de coffre de la voiture contre un endommagement et les grosses impuretés (par ex. lors du transport de matériaux de construction), ses bords copient donc la forme du coffre. Une usure mécanique de l'insert (due à une insertion et un retrait répétés dans le coffre (du) coffre et son utilisation répétée) ne réduit en rien cette fonction et n'est pas un défaut. Cela veut dire que la garantie ne s'applique pas aux dommages ayant leur origine dans une usure normale de l'insert (pliures désignées, rainures, etc.).

Avertissement. Uniquement pour les voitures Rapid (5JH 061 162) :

Une collision entre le bas des dossiers et l'insert a lieu lors du basculement et de la remise en position des dossiers des sièges arrière, les bords de l'insert pouvant en être endommagés. Par conséquent retirez partiellement du coffre l'insert avant la manipulation des dossiers (si n'y sont pas déposés des objets transportés), le cas échéant retirez-le entièrement.

Avertissement. Bloquez toujours d'une façon appropriée les objets transportés contre le déplacement (voir Notice d'utilisation du véhicule). Veillez à ce que les bords de l'insert ne soient pas soumis à un frottement lors de la fixation des mousquetons du filet de plancher (le cas échéant des sangles) dans les œillets d'ancrage.

Si vous avez besoin de soulever le tapis du plancher du coffre, enlevez d'abord les objets transportés sur l'insert, puis l'insert lui-même et uniquement à la fin soulevez le tapis.

Nettoyez l'insert avec des nettoyants courants convenant aux objets en plastique. N'utilisez en aucun cas des nettoyants abrasifs ou des solvants.

La pièce d'insertion est faite de matériau TPE lequel peut être facilement recyclé, donc il n'y a pas de charge pour l'environnement avec des déchets non traitables.

Inserto protettivo per il vano bagagli

L‘inserto protettivo per il vano bagagli (**di seguito solo „l‘inserto“**) è destinato ai veicoli con pavimento di base.

Inserti in base al tipo di veicolo:

ŠKODA RAPID (NH3)	numero d‘ordine 5JH 061 162
ŠKODA FABIA (NJ3)	numero d‘ordine 6V6 061 162
ŠKODA FABIA COMBI (NJ5)	numero d‘ordine 6V9 061 162
ŠKODA SUPERB (3V3)	numero d‘ordine 3V5 061 170
ŠKODA SUPERB COMBI (3V5)	numero d‘ordine 3V9 061 170
ŠKODA OCTAVIA (NX3)	numero d‘ordine 5E6 061 162A
ŠKODA OCTAVIA COMBI (NX5)	numero d‘ordine 5E7 061 162A
ŠKODA ENYAQ iV (5AZ)	numero d‘ordine 5LG 061 160
ŠKODA SCALA (NW1)	numero d‘ordine 657 061 160A
ŠKODA KAMIQ (NW4)	numero d‘ordine 658 061 160A

L‘inserto protettivo per il vano bagagli (**di seguito solo „l‘inserto“**) è destinato ai veicoli con piano intermedio dove va posto al di sotto di essi; può anche essere posto al di sopra del piano intermedio, tuttavia non imita perfettamente la forma del fondo:

ŠKODA SCALA (NW1)	numero d‘ordine 657 061 160
ŠKODA KAMIQ (NW4)	numero d‘ordine 658 061 160

Attenzione. Le immagini riportate in questo manuale sono fornite a titolo informativo in relazione al montaggio.

Le istruzioni mostrano l‘inserimento e la rimozione dell‘inserto nei veicoli ŠKODA Rapid (NH3). In caso di inserimento e rimozione dell‘inserto negli altri veicoli indicati nelle istruzioni, procedere in modo analogo. Gli inserti differiscono solo nei dettagli di design, la collocazione nel vano bagagli rimane la stessa.

Procedere secondo le figure per inserire e rimuovere l‘inserto nel (dal) vano bagagli. Inserire/rimuovere l‘inserto (leggermente curvo per evitare l‘abrasione del rivestimento laterale del vano bagagli con il bordo dell‘inserto) nel/dal vano bagagli in posizione obliqua.

Istruzioni per l‘uso e la manutenzione dell‘inserto

L‘inserto serve a proteggere il tappetino del vano bagagli del veicolo da danni e sporco grossolano (ad esempio durante il trasporto di materiali da costruzione), quindi i suoi bordi imitano la forma del vano bagagli. L‘usura meccanica dell‘inserto (causata dal continuo inserimento/rimozione nel/dal vano bagagli e dall‘uso frequente) non riduce in alcun modo questa funzione e non è un difetto. Ciò significa che i danni derivanti dalla normale usura dell‘inserto (pieghe marcate, rigature, ecc.) non sono coperti dalla garanzia.

Attenzione. Solo per veicoli Rapid (5JH 061 162):

Durante il ribaltamento e il riposizionamento degli schienali dei sedili posteriori si verifica la collisione tra la parte inferiore degli schienali e l‘inserto che può danneggiare i bordi dell‘inserto. Pertanto, prima di muovere gli schienali, estrarre parzialmente l‘inserto dal vano bagagli (se non sono presenti oggetti) o rimuoverlo completamente.

Attenzione. Proteggere sempre adeguatamente gli oggetti trasportati dallo spostamento accidentale (vedere le istruzioni per l‘uso del veicolo). Durante il fissaggio dei moschettoni delle reti (o delle cinghie) agli occhielli di ancoraggio, prestare attenzione per evitare l‘abrasione dei bordi dell‘inserto.

Se è necessario sollevare il tappetino del pavimento del vano bagagli, prima rimuovere gli oggetti trasportati dall‘inserto, quindi l‘inserto stesso e solo a questo punto sollevare il tappetino.

Pulire l‘inserto con detergenti comuni adatti agli oggetti in plastica. Non utilizzare detergenti abrasivi o solventi in nessun caso.

L‘inserto è realizzato in TPE, un materiale che può essere facilmente riciclato, pertanto non si danneggia l‘ambiente con rifiuti non degradabili.

SV

Skyddsinlägg för bagageutrymmet

Skyddsinlägget till bagageutrymmet (**vidare endast skyddet**) är avsett för modeller med standardgolv.

Skydd efter modelltyp som följer:

ŠKODA RAPID (NH3)	beställningsnummer 5JH 061 162
ŠKODA FABIA (NJ3)	beställningsnummer 6V6 061 162
ŠKODA FABIA COMBI (NJ5)	beställningsnummer 6V9 061 162
ŠKODA SUPERB (3V3)	beställningsnummer 3V5 061 170
ŠKODA SUPERB COMBI (3V5)	beställningsnummer 3V9 061 170
ŠKODA OCTAVIA (NX3)	beställningsnummer 5E6 061 162A
ŠKODA OCTAVIA COMBI (NX5)	beställningsnummer 5E7 061 162A
ŠKODA ENYAQ iV (5AZ)	beställningsnummer 5LG 061 160
ŠKODA SCALA (NW1)	beställningsnummer 657 061 160A
ŠKODA KAMIQ (NW4)	beställningsnummer 658 061 160A

Skyddsinlägget till bagageutrymmet (**vidare endast skyddet**) är avsett för modeller med mellangolv i positionen under mellangolvet, användning är möjlig i mellangolvets övre del, det kopierar då inte exakt bottnens form:

ŠKODA SCALA (NW1)	beställningsnummer 657 061 160
ŠKODA KAMIQ (NW4)	beställningsnummer 658 061 160

OBS. Illustrationerna i bruksanvisningen fungerar som allmän information till montaget.
I bruksanvisningen visas isättning och uttagning i och ur modellen ŠKODA Rapid (NH3). Gör på samma sätt vid isättning och uttagning av skydden i och ur andra modelltyper som anges i bruksanvisningen. Skydden skiljer sig endast åt i designdetaljer, placeringen i bagageutrymmet förblir den samma.
Vid isättning och uttagning av skydden i (ur) bagageutrymmet, följ instruktionerna på bilderna. Skydden (lätt hopvikta så att inte bagageutrymmets sidobeklädnader repas) läggs in i eller och tas ut ur bagageutrymmet på tvären.

Anvisningar för skyddens användning och skötsel

Skyddet tjänar till att skydda bagageutrymmets matta från skador och grov smuts (t.ex. vid transport av byggmaterial), det är därför det kopierar bagageutrymmets form. Mekaniskt slitage av skydden (orsakat av upprepad iläggning och uttagning i (ur) bagageutrymmet minskar under inga omständigheter den funktionen och utgör inget problem. Det innebär att skador som uppstår under normalt slitage av skyddet (markerade veck repor o.dyl.) inte täcks av garantin.

OBS. Endast för modellen Rapid (5JH 061 162):

Vid ned- och uppfällning av baksätets ryggstöd kan det inträffa kollisioner mellan ryggstödens nedre del och skyddet vilket kan ha till följda att skyddens kanter skadas. Dra därför ut skyddet en liten bit från bagageutrymmet (om det inte befinner sig föremål på det), eller ta ut det helt och hållet innan du börjar manipulera med ryggstöden.

OBS. Säkra alltid transporterade föremål mot rörelser på ett lämpligt sätt (se bilens Bruksanvisning). Vid fästandet av golvnätets karbinhakar (eller remmar) förankringsöglor, se till att de inte skrapar i skyddets kanter.

Om det är nödvändigt att lyfta bagageutrymmets golvmatta, avlägsna först alla föremål från skyddet, sedan lyfts skyddet och först efter det mattan.

Rengör skydden med vanliga rengöringsmedel lämpliga för plast. Under inga omständigheter ska slipande rengöringsmedel eller lösningsmedel användas.

Skyddet är tillverkat av TPE-material, som lätt kan återanvändas, så att inte miljön belastas med icke-återanvändbart avfall.

Het inzetstuk voor de bagageruimte

Het inzetstuk voor de bagageruimte (**hierna het inzetstuk**) is bedoeld voor voertuigen met een basisvloer.

Inzetstukken volgens het type voertuig:

ŠKODA RAPID (NH3)	bestelnr. 5JH 061 162
ŠKODA FABIA (NJ3)	bestelnr. 6V6 061 162
ŠKODA FABIA COMBI (NJ5)	bestelnr. 6V9 061 162
ŠKODA SUPERB (3V3)	bestelnr. 3V5 061 170
ŠKODA SUPERB COMBI (3V5)	bestelnr. 3V9 061 170
ŠKODA RAPID (NX3)	bestelnr. 5E6 061 162A
ŠKODA OCTAVIA COMBI (NX5)	bestelnr. 5E7 061 162A
ŠKODA ENYAQ iV (5AZ)	bestelnr. 5LG 061 160
ŠKODA SCALA (NW1)	bestelnr. 657 061 160A
ŠKODA KAMIQ (NW4)	bestelnr. 658 061 160A

Het beschermende inzetstuk voor de bagageruimte (**hierna het inzetstuk**) is bedoeld voor voertuigen met een laadvloer in de positie onder de laadvloer, in het bovenste gedeelte van de laadvloer is het gebruik ervan mogelijk, maar het kopieert echter niet perfect de vorm van de bodem:

ŠKODA SCALA (NW1)	bestelnr. 657 061 160
ŠKODA KAMIQ (NW4)	bestelnr. 658 061 160

Opmerking. De afbeeldingen in de handleiding dienen als algemene informatie voor installatie.
In de handleiding wordt het plaatsen en verwijderen van het inzetstuk in het model ŠKODA Rapid (NH3) weergegeven. Volg dezelfde procedure bij het plaatsen en verwijderen van het inzetstuk in andere types voertuigen die in de bedieningshandleiding vermeld worden. De inzetstukken verschillen alleen in ontwerpdetails, de plaatsing in de bagageruimte blijft hetzelfde.
Bij het plaatsen en verwijderen van het inzetstuk in/uit de bagageruimte volg de afbeeldingen. Plaats en verwijder het inzetstuk (licht gebogen om slijtage van de zijbekleding van de bagageruimte vanaf de rand van het inzetstuk te voorkomen) onder een hoek in (uit) de bagageruimte.

Gebruiks- en onderhoudsinstructies

Het inzetstuk wordt gebruikt voor bescherming van de vloermat in de bagageruimte tegen beschadiging en grof vuil (bijv. bij het vervoeren van bouwmaterialen), en neemt daarom met zijn randen de vorm van de bagageruimte over. Mechanische slijtage van het inzetstuk (veroorzaakt door herhaald plaatsen en verwijderen in/uit de bagageruimte en het veelvuldig gebruik ervan) vermindert in geen enkel geval deze functie en is geen defect. Dit betekent dat schade ontstaan door normale slijtage van het inzetstuk (zichtbare buigingen, krassen enz.), niet onder de garantie valt.

Opmerking. Alleen voor modellen Rapid (5JH 061 162):

Wanneer u de rugleuningen van de achterstoelen neerklapt en terugzet in hun oorspronkelijke positie, botst het onderste gedeelte van de rugleuningen met het inzetstuk, waardoor de rand van het inzetstuk beschadigd kan raken. Daarom is het raadzaam om het inzetstuk gedeeltelijk uit de bagageruimte te trekken voordat u met de rugleuningen manipuleert (als er geen voorwerpen op staan), of verwijder deze volledig.

Opmerking. Beveilig de vervoerde voorwerpen altijd op een geschikt manier tegen verschuiven (zie bedieningshandleiding van het voertuig). Bij het bevestigen van de karabijnhaken van de vloermat (event. riemen) in de verankeringsogen moet u ervoor zorgen dat de rand van het inzetstuk niet geschuurd wordt.

Als het nodig is de vloermat van de bagageruimte op te tillen, verwijder eerst de vervoerde voorwerpen uit het inzetstuk, neem daarna het inzetstuk er volledig uit en til dan pas de vloermat op.

Reinig het inzetstuk met gebruikelijke schoonmaakmiddelen die geschikt zijn voor kunststof voorwerpen. Gebruik in geen geval schurende schoonmaakmiddelen of oplosmiddelen.

Het inzetstuk is gemaakt van TPE-materiaal dat eenvoudig te recycleren is, waardoor het milieu niet belast wordt met onbewerkbaar afval.

Wkładka ochronna do bagażnika

Wkładka ochronna do bagażnika (**dalej tylko wkładka**) jest przeznaczona do pojazdów z podłogą podstawową.

Wkładki według typu pojazdu następująco:

ŠKODA RAPID (NH3)	nr zam. 5JH 061 162
ŠKODA FABIA (NJ3)	nr zam. 6V6 061 162
ŠKODA FABIA COMBI (NJ5)	nr zam. 6V9 061 162
ŠKODA SUPERB (3V3)	nr zam. 3V5 061 170
ŠKODA SUPERB COMBI (3V5)	nr zam. 3V9 061 170
ŠKODA OCTAVIA (NX3)	nr zam. 5E6 061 162A
ŠKODA OCTAVIA COMBI (NX5)	nr zam. 5E7 061 162A
ŠKODA ENYAQ iV (5AZ)	nr zam. 5LG 061 160
ŠKODA SCALA (NW1)	nr zam. 657 061 160A
ŠKODA KAMIQ (NW4)	nr zam. 658 061 160A

PL

Wkładka ochronna do bagażnika (**dalej tylko wkładka**) jest przeznaczona do pojazdów z dodatkową podłogą w pozycji pod dodatkową podłogą, w górnej części dodatkowej podłogi jest możne użycie, ale nie kopiuje doskonale kształtu dna:

ŠKODA SCALA (NW1)	nr zam. 657 061 160
ŠKODA KAMIQ (NW4)	nr zam. 658 061 160

Uwaga. Ilustracje w instrukcją służą jako ogólne informacje o montażu.
W instrukcji jest pokazane włożenie i wyjęcie wkładki do pojazdu ŠKODA Rapid (NH3). Wkładając i wyjmując wkładkę do pozostałych typów pojazdów podanych w instrukcji postępować w taki sam sposób. Wkładki różnią się tylko szczegółami designu, umieszczenie w bagażniku jest jednakowe.
Wkładając i wyjmując wkładkę do (z) bagażnika postępować według rysunków. Wkładkę (lekko wygiętą, aby nie dochodziło do obcierania bocznej okładziny bagażnika krawędzią wkładki) wkładać i wyjmować do (z) bagażnika w pozycji pochyłej.

Wskazówki dotyczące używania i utrzymania wkładki

Wkładka służy do ochrony dywanika bagażnika przed uszkodzeniem i grubymi zanieczyszczeniami (np. podczas przewożenia materiałów budowlanych), dlatego swoimi krawędziami kopiuje kształt bagażnika. Zużycie mechaniczne wkładki (w wyniku wielokrotnego wkładania i wyjmowania do (z) bagażnika j jej częstego używania) w żadnym wypadku nie ogranicza tej funkcji i nie jest wadą. To znaczy, że gwarancja nie obejmuje szkód wynikających z normalnego zużycia wkładki (zagięcia, rysy, itp.).

Uwaga. Tylko do pojazdów Rapid (5JH 061 162):

W razie pochylenia i ponownego wyprostowania oparć foteli tylnych dochodzi do kolizji dolnej części podpór z wkładką, w wyniku czego może dojść do uszkodzenia krawędzi wkładki. Dlatego przed tą manipulację z oparciami należy bądź częściowo wyciągnąć wkładkę z bagażnika (o ile nie są na niej przewożone przedmioty), ew. wyjąć ją całkowicie.

Uwaga. Przewożone przedmioty zawsze zabezpieczyć w odpowiedni sposób przed przemieszczeniem (patrz Instrukcja obsługi pojazdu). Mocując karabinki siatki podłogowej (ew. popręgów) do ok do mocowania należy dbać o to, aby nie dochodziło do ocierania krawędzi wkładki.

W razie potrzeby podniesienia dywanika bagażnika najpierw wyjąć z wkładki przewożone przedmioty, następnie podnieść wkładkę a następnie dywanik.

Wkładkę należy czyścić zwykłymi środkami czyszczącymi przeznaczonymi do tworzyw sztucznych. W żadnym wypadku nie używać środków ściernych lub rozpuszczalników.

Wkładka jest wyprodukowana z materiału TPE, który można łatwo recyklować, dzięki czemu nie dochodzi do obciążania środowiska nienadającym się do przetworzenia odpadem.

Ochranná vložka do batožinového priestoru

Ochranná vložka do batožinového priestoru (**ďalej len vložka**) je určená pre vozidlá so základnou podlahou.

Vložky podľa typu vozidla:

ŠKODA RAPID (NH3)	objed. číslo 5JH 061 162
ŠKODA FABIA (NJ3)	objed. číslo 6V6 061 162
ŠKODA FABIA COMBI (NJ5)	objed. číslo 6V9 061 162
ŠKODA SUPERB (3V3)	objed. číslo 3V5 061 170
ŠKODA SUPERB COMBI (3V5)	objed. číslo 3V9 061 170
ŠKODA OCTAVIA (NX3)	objed. číslo 5E6 061 162A
ŠKODA OCTAVIA COMBI (NX5)	objed. číslo 5E7 061 162A
ŠKODA ENYAQ iV (5AZ)	objed. číslo 5LG 061 160
ŠKODA SCALA (NW1)	objed. číslo 657 061 160A
ŠKODA KAMIQ (NW4)	objed. číslo 658 061 160A

Ochranná vložka do batožinového priestoru (**ďalej len vložka**) je určená pre vozidlá s medzipodlahou v pozícii pod mezipodlahou, v hornej časti medzipodlahy je použitie možné, nekopíruje však dokonale tvar dna:

ŠKODA SCALA (NW1)	objed. číslo 657 061 160
ŠKODA KAMIQ (NW4)	objed. číslo 658 061 160

Upozornenie. Obrázky v návode slúžia ako všeobecná informácia na montáž.

V návode je zobrazené vloženie vložky do vozidla ŠKODA Rapid (NH3) a jej vybratie z neho. Pri vkladaní vložky do ostatných typov vozidiel uvedených v návode a jej vyberaní z nic h postupujte obdobne. Vložky sa líšia len dizajnovými detailmi, umiestnenie v batožinovom priestore zostáva rovnaké.

Pri vkladaní vložky do batožinového priestoru a jej vyberaní z neho postupujte podľa obrázkov. Vložku (mierne prehnutú, aby jej okraj neodieral bočné obloženie batožinového priestoru) vkladajte do batožinového priestoru a vyberajte z neho v šikmej polohe.

Pokyny na používanie a údržbu vložky

Vložka slúži na ochranu koberca batožinového priestoru vozidla pred poškodením a hrubými nečistotami (napr. pri prevážaní stavebných materiálov), preto svojimi okrajmi kopíruje tvar batožinového priestoru. Mechanické opotrebovanie vložky (spôsobené opätovným vkladaním/vyberaním do/z batožinového priestoru a jej častým používaním) v žiadnom prípade neznižuje túto funkciu a neprekáža. To znamená, že sa na škody, ktoré majú pôvod v bežnom opotrebovaní vložky (vyznačené ohyby, ryhy a pod.), záruka nevzťahuje.

Upozornenie. Len pre vozidlá Rapid (5JH 061 162):

Pri sklopení a opätovnom vracaní opierok zadných sedadiel do pôvodnej polohy nastáva kolízia spodnej časti opierok s vložkou, čo môže viesť k poškodeniu okraja vložky. Vložku preto pred manipuláciou s opierkami buď čiastočne vytiahnite z batožinového priestoru (ak sa na nej nenachádzajú prevážané predmety), príp. ju úplne vyberte.

Upozornenie. Prevážané predmety vždy zaistite vhodným spôsobom proti posunu (pozri Návod na obsluhu vozidla). Pri uchytení karabín podlahovej siete (príp. popruhov) do kotevných ôk dbajte na to, aby sa okraj vložky neodieral.

Ak potrebujete nadvihnúť koberec podlahy batožinového priestoru, najskôr z vložky vyberte prevážané predmety, potom samotnú vložku a až potom nadvihnite koberec.

Vložku čistite bežnými čistiacimi prostriedkami vhodnými na plastové predmety. V žiadnom prípade nepoužívajte abrazívne čistiace prostriedky ani rozpúšťadlá.

Vložka je vyrobená z materiálu TPE, ktorý sa dá ľahko recyklovať, preto nezaťažuje životné prostredie nespracovateľným odpadom.

Коврик для багажника

Коврик для багажника (**в дальнейшем по тексту – «коврик»**) предназначен для автомобилей с полом-основанием.

Коврики, используемые в зависимости от типа автомобиля:

ŠKODA RAPID (NH3)	№ для заказа 5JH 061 162
ŠKODA FABIA (NJ3)	№ для заказа 6V6 061 162
ŠKODA FABIA COMBI (NJ5)	№ для заказа 6V9 061 162
ŠKODA SUPERB (3V3)	№ для заказа 3V5 061 170
ŠKODA SUPERB COMBI (3V5)	№ для заказа 3V9 061 170
ŠKODA OCTAVIA (NX3)	№ для заказа 5E6 061 162A
ŠKODA OCTAVIA COMBI (NX5)	№ для заказа 5E7 061 162A
ŠKODA ENYAQ iV (5AZ)	№ для заказа 5LG 061 160
ŠKODA SCALA (NW1)	№ для заказа 657 061 160A
ŠKODA KAMIQ (NW4)	№ для заказа 658 061 160A

Коврик для багажника (**в дальнейшем по тексту – «коврик»**) предназначен для автомобилей с промежуточным полом с расположением под промежуточным полом; в верхней части промежуточного пола коврик использовать можно, однако он не полностью копирует форму дна:

ŠKODA SCALA (NW1)	№ для заказа 657 061 160
ŠKODA KAMIQ (NW4)	№ для заказа 658 061 160

Предупреждение. Рисунки в руководстве пользователя используются в качестве общей информации по установке изделия.
В руководстве изображено размещение коврика в автомобиле ŠKODA Rapid (NH3), а также его извлечение. При вкладывании коврика в остальные типы автомобилей, указанные в руководстве, а также при его извлечении действуйте аналогичным образом. Коврик отличается только деталями дизайна, его размещение в багажнике автомобилей остается одинаковым.

При вкладывании коврика в багажник и при его извлечении действуйте согласно рисункам. Коврик (слегка изогнутый, чтобы его край не терся о боковую обшивку багажника) вкладывайте в багажник и изымайте из него в наклонном положении.

Указания по использованию коврика и уходу за ним

Коврик служит для защиты покрытия багажника автомобиля от повреждения и грубых нечистот (например, при перевозке строительных материалов), поэтому его края копируют форму багажника. Механический износ коврика (по причине повторного вкладывания в багажник и извлечения из него, а также частого использования коврика) ни в коем случае не меняет его функциональность и ничему не вредит. Это значит, что на повреждения коврика в виде текущего износа (заломленные изгибы, царапины и т. п.), гарантия не распространяется.

Предупреждение. Только для автомобилей Rapid (5JH 061 162):

При откидывании опор задних сидений и их возвращении в исходное положение эти опоры давят на край коврика, который может быть поврежден. Поэтому перед откидыванием сидений коврик необходимо или частично выдвинуть из багажника (если на нем нет перевозимых предметов), или изъять из багажника полностью.

Предупреждение. Перевозимые предметы всегда крепите надлежащим образом во избежание их смещения (см. Руководство пользователя автомобиля). При креплении карабинов багажной сетки (или ремней) к крепежным проушинам следите за тем, чтобы не повредить край коврика.

При необходимости приподнимания нижнего коврика на полу багажника сначала с предметного защитного коврика удалите перевозимый груз, потом изымите

RU

защитный коврик, и уже после этого приподнимите нижний коврик.

Чистите коврик обычными моющими средствами для пластмассы. Ни в коем случае не пользуйтесь абразивными моющими средствами или растворителями.

Коврик изготовлен из термопластичного эластомера TPE, который легко перерабатывается, поэтому он не загрязняет окружающую среду.

RU

Védőbetét a csomagtérbe

A csomagtér védőbetétet (**továbbiakban csak védőbetét**) az alappadlós autókban lehet használni.

Védőbetétek az autók típusai alapján:

ŠKODA RAPID (NH3)	rendelési szám 5JH 061 162
ŠKODA FABIA (NJ3)	rendelési szám 6V6 061 162
ŠKODA FABIA COMBI (NJ5)	rendelési szám 6V9 061 162
ŠKODA SUPERB (3V3)	rendelési szám 3V5 061 170
ŠKODA SUPERB COMBI (3V5)	rendelési szám 3V9 061 170
ŠKODA OCTAVIA (NX3)	rendelési szám 5E6 061 162A
ŠKODA OCTAVIA COMBI (NX5)	rendelési szám 5E7 061 162A
ŠKODA ENYAQ iV (5AZ)	rendelési szám 5LG 061 160
ŠKODA SCALA (NW1)	rendelési szám 657 061 160A
ŠKODA KAMIQ (NW4)	rendelési szám 658 061 160A

A csomagtér védőbetétet (továbbiakban csak védőbetétet) a padlóbetétes autókban a padlóbetét alá kell behelyezni. A padlóbetéten való használat esetén nem fekszik fel tökéletesen a csomagtér aljára:

ŠKODA SCALA (NW1)	rendelési szám 657 061 160
ŠKODA KAMIQ (NW4)	rendelési szám 658 061 160

HU

Figyelmeztetés. A használati utasítás ábrái általános információként szolgálnak a szereléshez.
Az útmutatóban a védőbetét behelyezését és kivételét a ŠKODA Rapid (NH3) autón mutatjuk be. Az egyéb típusú autók csomagterébe (csomagteréből) hasonló módon kell a védőbetétet betenni (kivenni). A védőbetétetek csak méreteikben és kiviteleikben térnek el egymástól, a csomagtérbe való behelyezésük azonban azonos.
A védőbetét csomagtérbe való behelyezését vagy a csomagtérből való kivételét az ábrák szerint hajtsa végre. A csomagtartó padlóbetétet ferde helyzetben (a széleit kissé behajtva, hogy a padlóbetét széle ne sértse meg a csomagtér burkolatát) tegye a csomagtartó aljára (illetve ferde helyzetben húzza ki).

A védőbetét használata és karbantartása

A védőbetét megvédi az autó padlóján található szőnyeget a sérülésektől és a durva szennyeződésektől (pl. építőanyagok szállítása során), ezért a védőbetét alakja a csomagtér alakjának felel meg. A védőbetét mechanikus sérülése vagy kopása (az ismételt behelyezés és kivétel, vagy a szállított anyagok által) nem csökkenti a védőbetét funkcióját és nem jelent hibát. Ez azt is jelenti, hogy a védőbetét természetes elhasználódására (hajlítási törések, karcolások, repedések stb.) a jótállás nem vonatkozik.

Figyelmeztetés. Csak a Rapid (5JH 061 162) autóknál:

A hátsó ülések gyakori lehajtása, majd eredeti helyzetbe való visszaállítása során a háttámla alsó része hozzáér a védőbetét széléhez, és annak a sérülését okozhatja. Ezért a háttámla mozgatása előtt, a védőbetétet húzza kissé hátra vagy vegye ki a csomagtérből (ha a védőbetéten nincs semmilyen tárgy vagy anyag sem).

Figyelmeztetés. A szállított tárgyakat és anyagokat elmozdulás ellen mindig rögzítse le (lásd az autó használati útmutatóját). A padlóháló karabinerek (vagy hevederek) rögzítése során ügyeljen arra, hogy ne sérüljön meg a védőbetét széle.

Ha a csomagtér szőnyeget meg kell emelnie, akkor a csomagtérből előbb vegye ki a szállított tárgyakat és anyagokat, vegye ki a védőbetétet, és csak ezt követően emelje meg a szőnyeget.

A védőbetétet műanyagok tisztításához használható általános tisztítószerekkel lehet tisztítani. A védőbetétet karcoló készítményekkel vagy oldószerekkel tisztítani tilos.

Anyaga könnyen újrahasznosítható TPE, az életciklusa végén a hulladék betét nem terheli meg a környezetünket.

Covorașul de protecție pentru portbagaj

Covorașul de protecție pentru portbagaj (**denumit în continuare covoraș protecție**) este destinat mașinilor cu podea de bază.

Covorașele de protecție potrivit tipului mașinii după cum urmează:

ŠKODA RAPID (NH3)	nr. comandă 5JH 061 162
ŠKODA FABIA (NJ3)	nr. comandă 6V6 061 162
ŠKODA FABIA COMBI (NJ5)	nr. comandă 6V9 061 162
ŠKODA SUPERB (3V3)	nr. comandă 3V5 061 170
ŠKODA SUPERB COMBI (3V5)	nr. comandă 3V9 061 170
ŠKODA OCTAVIA (NX3)	nr. comandă 5E6 061 162A
ŠKODA OCTAVIA COMBI (NX5)	nr. comandă 5E7 061 162A
ŠKODA ENYAQ iV (5AZ)	nr. comandă 5LG 061 160
ŠKODA SCALA (NW1)	nr. comandă 657 061 160A
ŠKODA KAMIQ (NW4)	nr. comandă 658 061 160A

Covorașul de protecție pentru portbagaj (**denumit în continuare covoraș protecție**) este destinat pentru mașinile cu podea intermediată în poziția de sub podea intermediară, în partea superioară a podelei intermediare utilizarea este posibilă, însă nu se mulează: perfect pe forma fundului:

ŠKODA SCALA (NW1)	nr. comandă 657 061 160
ŠKODA KAMIQ (NW4)	nr. comandă 658 061 160

Atenție. Figurile din cadrul instrucțiunilor de utilizare servesc drept informație generală pentru montaj.
Instrucțiunile cuprind ilustrații privind introducerea/scoaterea covorașului de protecție în/din mașina ŠKODA Rapid (NH3). În cadrul introducerii/scoaterii covorașului de protecție în/din celelalte tipuri de mașini specificate în instrucțiuni, trebuie să procedați în modalitate similară. Covorașele de protecție diferă doar prin detalii de design, amplasarea în portbagaj rămâne aceeași.
La introducerea și scoaterea covorașului de protecție în (din) portbagaj, procedați potrivit figurilor. Introduceți și scoateți vana (puțin îndoită ca să nu se uzeze prin frecare căptușeala laterală a portbagajului de marginile vanei) în (din) portbagaj în poziție oblică.

Indicații pentru utilizarea și întreținerea covorașului de protecție

Covorașul servește pentru protecția covorului portbagajului mașinii contra deteriorării și impurităților crase (de exemplu, în cazul transportului materialelor de construcție), de aceea, marginile acestuia copiază forma portbagajului. Uzurile mecanice ale covorașului de protecție (cauzate de introducerea și scoaterea repetată în (din) portbagaj și utilizarea frecventă a acestuia) nu reduc în niciun caz această funcție și nu reprezintă un defect. Aceasta înseamnă că pagubele cauzate de uzura obișnuită a covorașului de protecție (îndoiturile marcate, canelurile etc.) nu sunt acoperite de garanție.

Atenție. Doar pentru mașinile Rapid (5JH 061 162):

La rabatarea și aducerea la loc a spătarelor banchetelor din spate, are loc coliziunea între partea inferioară a spătarelor cu covorașul de protecție și, prin aceasta s-ar putea deteriora marginile covorașului de protecție. De aceea, înainte de manipularea spătarelor, fie că scoateți parțial covorașul de protecție din portbagaj (dacă nu se află pe acesta obiectele transportate), fie îl scoateți de tot.

Atenție. Obiectele transportate trebuie întotdeauna asigurate într-o modalitate adecvată (vezi Instrucțiunile de deservire mașină). La fixarea carabinelor plasei de podea (eventual a chingilor) în orificiile de ancorare, aveți grijă să nu se ajungă la julirea marginilor covorașului de protecție.

În cazul în care aveți nevoie să ridicați puțin covorul podelei portbagajului, mai întâi scoateți de pe covorașul de protecție obiectele transportate, apoi covorașul de protecție propriu-zis și abia apoi ridicați covorul.

Curățați covorașul de protecție cu agenți adecvați pentru plastic. În niciun caz să nu utilizați detergenți abrazivi sau solvenți.

Covorașul de protecție este fabricat din materialul TPE care se poate recicla ușor, așa că nu are loc solicitarea mediului cu material neprelucrabil.

EN - The information on the technical data, design, equipment, materials, guarantees and outside appearance refer to the period when the mounting instructions are sent to print. The manufacturer reserves the right to changes (including the change in technical parameters with reference to the individual model measures).

CZ - Informace o technických údajích, konstrukci, vybavení, materiálech, zárukách a vnějším vzhledu se vztahují na období zadávání montážního návodu do tisku. Výrobce si vyhrazuje právo změny (včetně změny technických parametrů se změnami jednotlivých modelových opatření).

DE - Informationen über technische Angaben, Konstruktion, Ausrüstung, Werkstoffe, Garantien und äußerliches Aussehen beziehen sich auf den Zeitraum, in dem die Montageanleitung in Druck gegeben wurde. Der Hersteller behält sich das Änderungsrecht vor (samt Änderungen der technischen Parameter mit Änderungen einzelner Modellmaßnahmen).

ES - Las informaciones sobre los datos técnicos, la construcción, el equipo, los materiales, la garantía y el aspecto son válidas para el período en que la instrucción de montaje es mandada a imprentar. El fabricante se reserva el derecho de cambiar (incluyendo el cambio de los parámetros técnicos con los cambios de las distintas medidas modelo).

FR - Les informations sur les données techniques, de construction, d'équipement, de matériaux, de garanties et sur l'aspect concernent la période de mise sous presse des instructions de montage. Le fabricant se réserve le droit de modification (incluant les modifications des paramètres techniques avec des modifications particulières des mesures de modelage).

IT - Informazioni dei dati tecnici, costruzione, corredamento, materiali, garanzie e l'aspetto esterno riguardano il periodo, quando l'istruzioni per il montaggio sono stati dati alle stampe. Il produttore si riserva il diritto di eseguire le modifiche (compreso la modifica dei parametri tecnici riguardanti la modifiche dei modelli).

SV - Upplysningarna om tekniska data, konstruktion, utrustning, materialier, garantier, och om yttre utseendet, gäller tidrymden då montageanledningen givits i uppdrag för tryckning. Producenten förbehåller sig rätten till förandringar (inkl. modifikation av tekniska parametrar sammen med ändringar av enskilda modellåtgärder).

NL - Informaties over de technische gegevens, constructie, uitrusting, materialen, garanties en het uiterlijk hebben betrekking op de periode wanneer de montageaanwijzing in druk wordt gegeven. De fabrikant behoudt zich het recht van de wijziging voor (inclusief wijziging van de technische parameters met de wijzigingen van de afzonderlijke modelvoorzieningen).

PL - Informacje o danych technicznych, konstrukcji, wyposażeniu, materiałach, gwarancjach i wyglądzie zewnętrznym odnoszą się do okresu zlecania instrukcji montażowej do druku.Producent zastrzega sobie prawo zmiany (włącznie ze zmianą parametrów technicznych ze zmianami poszczególnych modelowych posunięć).

SK - Informácie o technických údajoch, konštrukcii, vybavení, materiáloch, zárukách a vonkajšom vzhľade sa vzťahujú na obdobie zadávania montážneho návodu do tlače. Výrobca si vyhradzuje právo zmeny (vrátane zmeny technických parametrov so zmenami jednotlivých modelových opatrení).

RU - Информация о технических данных, конструкции, оснащении, материалах, гарантии и внешнего вида соответствует периоду передачи заказа инструкции по монтажу в печать. Производитель оставляет за собой право внесения изменений (в том числе изменений технических параметров с изменениями отдельных модельных мер).

HU - A műszaki adatokra, a konstrukcióra, a felhasznált anyagokra, a garanciára és a termék kivitelére vonatkozó adatok a jelen anyag nyomdába kerülésének idején érvényben lévő állapotot tükrözik. A gyártó fenntartja magának a változtatások jogát (azokat a műszaki változtatásokat is beleértve, amelyek a modellmódosítások miatt következnek be).

RO - Informațiile privind datele tehnice, construcția, dotarea, materialele, garanțiile și aspectul exterior se referă la momentul prezentării instrucțiunilor de montaj pentru tipărire. Fabrică își rezervă dreptul de a face schimbări (inclusiv schimbarea parametrilor tehnici cu schimbările măsurilor pentru diferitele modele).

Nr. 5JH 061 162, 6V6 061 162, 6V9 061 162, 3V5 061 170, 3V9 061 170, 5E6 061 162A, 5E7 061 162A, 657 061 160, 657 061 160A, 658 061 160, 658 061 160A, 5LG 061 160/03.2021

Construction Number/Konstrukční číslo/Konstruktionsnummer:
5JA 863 723C, 6V6 863 723A, 6V9 863 723A, 3V5 863 823, 3V9 863 823, 5E7 863 723, 5E6 863 723, 657 863 723, 657 863 723B, 658 863 723, 658 863 723B, 5LA 863 723

www.skoda-auto.com
www.skoda-auto.cz

Tento výrobek je shodný s typem schváleným Ministerstvem dopravy České republiky pod číslem schválení ATEST 8SD č.1426.